Victaulic® VicFlex™ Series FL-DRY/VS1

Droge sprinklers met snelle/standaard reactietijd, K5.6 (80)

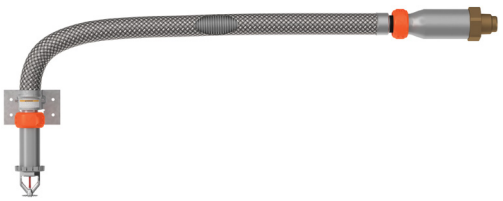

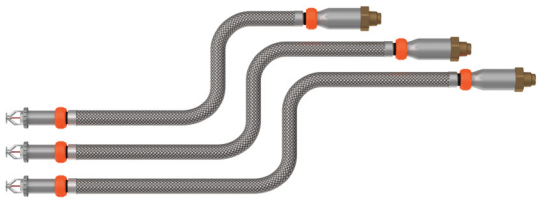

1.0 PRODUCTBESCHRIJVING

PLAFONDSPRINKLER MET STANDAARD REACTIETIJD EN MET MOF EN SKIRT	
SIN	**V3505**
RICHTING	Plafond
NOMINALE K-FACTOR	5.6/80
REACTIETIJD	Standaard
AANSLUITING	1" NPT/25mm BSPT
MAX. WERKDRUK	175 psi (1200 kPa)
AFDEKRING	Mof en skirt
LENGTES	38"/965mm, 50"/1270mm en 58"/1473mm

VERZONKEN PLAFONDSPRINKLER MET STANDAARD REACTIETIJD	
SIN	**V3505**
RICHTING	Plafond
NOMINALE K-FACTOR	5.6/80
REACTIETIJD	Standaard
AANSLUITING	1" NPT/25mm BSPT
MAX. WERKDRUK	175 psi (1200 kPa)
AFDEKRING	Verzonken
LENGTES	38"/965mm, 50"/1270mm en 58"/1473mm

PLAFONDSPRINKLER MET SNELLE REACTIETIJD EN MOF EN SKIRT	
SIN	**V3506**
RICHTING	Plafond
NOMINALE K-FACTOR	5.6/80
REACTIETIJD	Snel
AANSLUITING	1" NPT/25mm BSPT
MAX. WERKDRUK	175 psi (1200 kPa)
AFDEKRING	Mof en skirt
LENGTES	38"/965mm, 50"/1270mm en 58"/1473mm

VERZONKEN PLAFONDSPRINKLER MET SNELLE REACTIETIJD	
SIN	**V3506**
RICHTING	Plafond
NOMINALE K-FACTOR	5.6/80
REACTIETIJD	Snel
AANSLUITING	1" NPT/25mm BSPT
MAX. WERKDRUK	175 psi (1200 kPa)
AFDEKRING	Verzonken
LENGTES	38"/965mm, 50"/1270mm en 58"/1473mm

WANDSPRINKLER MET STANDAARD REACTIETIJD EN MET MOF EN SKIRT	
SIN	**V3509**
RICHTING	Horizontale wand
NOMINALE K-FACTOR	5.6/80
REACTIETIJD	Standaard
AANSLUITING	1" NPT/25mm BSPT
MAX. WERKDRUK	175 psi (1200 kPa)
AFDEKRING	Mof en skirt
LENGTES	38"/965mm, 50"/1270mm en 58"/1473mm

LEES STEEDS ALLE OPMERKINGEN AAN HET EINDE VAN DIT DOCUMENT MET BETREKKING TOT PRODUCTINSTALLATIE, ONDERHOUD OF ONDERSTEUNING.

 © 2023 Victaulic Company. Alle rechten voorbehouden.

1.0 PRODUCTBESCHRIJVING (VERVOLG)

VERZONKEN WANDSPRINKLER MET STANDAARD REACTIETIJD EN	
SIN	**V3509**
RICHTING	Horizontale wand
NOMINALE K-FACTOR	5.6/80
REACTIETIJD	Standaard
AANSLUITING	1" NPT/25mm BSPT
MAX. WERKDRUK	175 psi (1200 kPa)
AFDEKRING	Verzonken
LENGTES	38"/965mm, 50"/1270mm en 58"/1473mm

WANDSPRINKLER MET SNELLE REACTIETIJD EN MET MOF EN SKIRT	
SIN	**V3510**
RICHTING	Horizontale wand
NOMINALE K-FACTOR	5.6/80
REACTIETIJD	Snel
AANSLUITING	1" NPT/25mm BSPT
MAX. WERKDRUK	175 psi (1200 kPa)
AFDEKRING	Mof en skirt
LENGTES	38"/965mm, 50"/1270mm en 58"/1473mm

VERZONKEN WANDSPRINKLER MET SNELLE REACTIETIJD	
SIN	**V3510**
RICHTING	Horizontale wand
NOMINALE K-FACTOR	5.6/80
REACTIETIJD	Snel
AANSLUITING	1" NPT/25mm BSPT
MAX. WERKDRUK	175 psi (1200 kPa)
AFDEKRING	Verzonken
LENGTES	38"/965mm, 50"/1270mm en 58"/1473mm

VERBORGEN PLAFONDSPRINKLER MET STANDAARD REACTIETIJD	
SIN	**V3517**
RICHTING	Verborgen plafond
NOMINALE K-FACTOR	5.6/80
REACTIETIJD	Standaard
AANSLUITING	1" NPT/25mm BSPT
MAX. WERKDRUK	175 psi (1200 kPa)
AFDEKRING	Verborgen
LENGTES	38"/965mm, 50"/1270mm en 58"/1473mm

VERBORGEN PLAFONDSPRINKLER MET SNELLE REACTIETIJD	
SIN	**V3518**
RICHTING	Verborgen plafond
NOMINALE K-FACTOR	5.6/80
REACTIETIJD	Snel
AANSLUITING	1" NPT/25mm BSPT
MAX. WERKDRUK	175 psi (1200 kPa)
AFDEKRING	Verborgen
LENGTES	38"/965mm, 50"/1270mm en 58"/1473mm

Hydrostatische fabriekstest: 100% @ 500 psi/3450 kPa/34 bar

Min. Werkdruk: Plafond: 7 psi/48 kPa/0,5 bar

Temperatuurbereik: Zie tabellen in hoofdstuk 2.0

Gevarenklassen: Gering en normaal risico

 © 2023 Victaulic Company. Alle rechten voorbehouden.

2.0 CERTIFICATIE/LISTINGS

GOEDKEURINGEN/LISTINGS					
SIN	**V3505**	**V3505**	**V3506**	**V3506**	**V3509**
Nominale K-factor (gpm/(psi)^1/2)	5.6	5.6	5.6	5.6	5.6
Metrische K-factor (lpm/(bar)^1/2)	80	80	80	80	80
Reactietijd	Standaard	Standaard	Snel	Snel	Standaard
Deflectortype	Mof en skirt	Verzonken	Mof en skirt	Verzonken	Wand mof en skirt
	Goedgekeurd temperatuurbereik F°/C°				
FM	135°F/57°C 155°F/68°C 175°F/79°C 200°F/93°C 286°F/141°C	135°F/57°C 155°F/68°C 175°F/79°C 200°F/93°C	135°F/57°C 155°F/68°C 175°F/79°C 200°F/93°C	135°F/57°C 155°F/68°C 175°F/79°C 200°F/93°C	135°F/57°C 155°F/68°C 175°F/79°C 200°F/93°C 286°F/141°C
cULus	135°F/57°C 155°F/68°C 175°F/79°C 200°F/93°C 286°F/141°C	135°F/57°C 155°F/68°C 175°F/79°C 200°F/93°C 286°F/141°C	135°F/57°C 155°F/68°C 175°F/79°C 200°F/93°C 286°F/141°C	135°F/57°C 155°F/68°C 175°F/79°C 200°F/93°C 286°F/141°C	135°F/57°C 155°F/68°C 175°F/79°C 200°F/93°C 286°F/141°C

GOEDKEURINGEN/LISTINGS					
SIN	**V3509**	**V3510**	**V3510**	**V3517[3]**	**V3518[3]**
Nominale K-factor (gpm/(psi)^1/2)	5.6	5.6	5.6	5.6	5.6
Metrische K-factor (lpm/(bar)^1/2)	80	80	80	80	80
Reactietijd	Standaard	Snel	Snel	Standaard	Snel[1]
Deflectortype	Verzonken wandmodel	Wand mof en skirt	Verzonken wandmodel	Verborgen	Concealed[2]
FM	135°F/57°C 155°F/68°C 175°F/79°C 200°F/93°C	135°F/57°C 155°F/68°C 175°F/79°C 200°F/93°C	135°F/57°C 155°F/68°C 175°F/79°C 200°F/93°C	–	135°F/57°C 155°F/68°C 175°F/79°C 200°F/93°C
cULus	135°F/57°C 155°F/68°C 175°F/79°C 200°F/93°C 286°F/141°C	135°F/57°C 155°F/68°C 175°F/79°C 200°F/93°C 286°F/141°C	135°F/57°C 155°F/68°C 175°F/79°C 200°F/93°C 286°F/141°C	135°F/57°C 155°F/68°C 175°F/79°C 200°F/93°C	135°F/57°C 155°F/68°C 175°F/79°C 200°F/93°C

1 Model V3518 is een FM-sprinkler met standaard reactietijd.

3 Model V3518 is goedgekeurd als sprinkler met standaard reactietijd bij installatie in een cleanroom waarbij gebruik wordt gemaakt van een afdekplaat met dichting. De dichtingen voor cleanrooms zijn optioneel en moeten apart worden besteld.

3 Deze sprinklers moeten worden geventileerd. Installaties met een positieve druk luchtplenum boven de behuizing zijn niet toegestaan.

OPMERKINGEN

- De VicFlex Serie AH2 slang werd getest en geëvalueerd door Spears® voor aanvaardbaar gebruik met Spears® CPVC-producten en is dan ook gedekt door het Spears® FlameGuard® Installer Protection Plan.
- Voor systeemontwerp zijn geen berekeningen van dezelfde lengte vereist.

MAXIMAAL TOEGESTANE AANTAL BUIGINGEN		
Nominale lengte sprinkler inch mm	**Maximaal aantal 90°-buigingen bij een buigradius van 2"/51 mm voor UL-goedkeuring**	**Maximaal aantal 90°-buigingen bij een buigradius van 7"/178 mm voor FM-goedkeuring**
38.0 965	4	2
50.0 1270	4	3
58.0 1473	4	4

Bureau	Goedgekeurde/erkende beugelstijlen
UL	VB1, VB2, VB3, VB4
FM	VB1, VB2, VB3, VB4

 © 2023 Victaulic Company. Alle rechten voorbehouden.

3.0 MATERIAAL SPECIFICATIES

Deflector: Koper
Nominale diameter van lamp:
Snelle reactietijd: 3,0mm
Standaard reactietijd: 5,0mm
Afstandhouder: Roestvrij staal
Compressieschroef: Koper
Eindafdekking: Roestvrij staal
Montage veerafdichting: PTFE gecoate legering van berylliumnikkel en roestvrij staal
Frame: Koper
Flexibele slang: Roestvrij staal
Kraag/lasfitting: Roestvrij staal
Gegevens pakking dichting: Victaulic EPDM
Isolatiering: Nylon
Slangfitting: Koolstofstaal, verzinkt
Fitting inlaat: Koper
Buitenste buis: Roestvrij staal
Verborgen cup: Koolstofstaal, verzinkt
Verborgen afdekplaatpakking: Wit nitril (alleen voor gebruik in cleanrooms)
Beugels: Koolstofstaal, verzinkt
Afdekring: Roestvrij staal
Reduceerfitting inlaat: Koolstofstaal, verzinkt
Knoeibestendige afdekplaat: Polypropyleen

3.1 SPECIFICATIES ACCESSOIRES

Sprinklerafwerkingen:

☐ **Standaard:** VC-250
☐ Wit geverfd RAL 9010

 © 2023 Victaulic Company. Alle rechten voorbehouden.

4.0 AFMETINGEN

Productdetails en optionele onderdelen

Droge sprinkler serie VS1

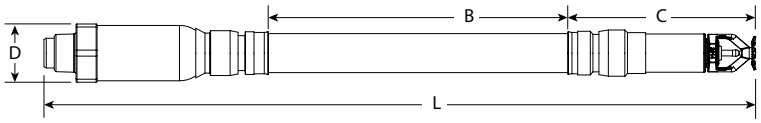

Lengte Sprinkler inch mm	Totale Lengte (pendent) L inch mm	Live Lengte B inch mm	Uitlaat einde lengte C inch mm	Maximum OD D inch mm
38 965	39.2 995	25.1 638	6.5 165	2.2 56
50 1270	51.2 1300	37.1 943	6.5 165	2.2 56
58 1475	59.2 1505	45.1 1145	6.5 165	2.2 56

OPMERKING

- Voeg ½" toe aan de Totale Lengte en Uitlaatlengte voor de langere zijwanddeflector

Beugel model VB1

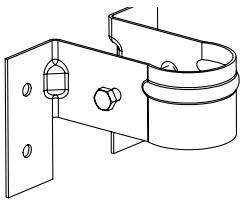

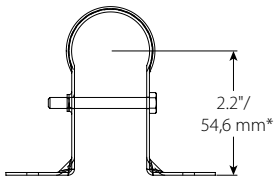

*Opmerking: Theoretisch middelpunt van de sprinkler in de beugel.

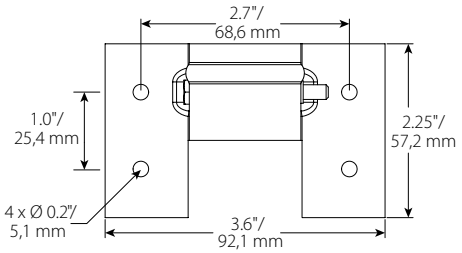

 © 2023 Victaulic Company. Alle rechten voorbehouden.

4.0 AFMETINGEN (VERVOLG)

Beugel model VB2
Verzonken Pendent, Verlaagde Plafonds

Item	Beschrijving
1	Vierkante balk van 48"/1220 mm
2	Gepatenteerde 1-Bee-middenbeugel
3	Eindbeugel

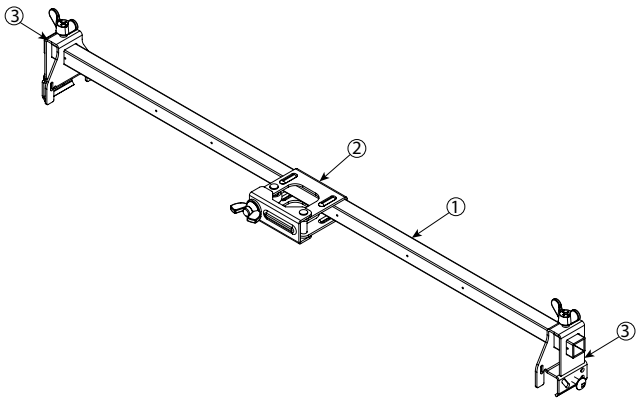

Beugel model VB3
Verborgen Pendent, Verlaagde Plafonds

Item	Beschrijving
1	Vierkante balk van 48"/1220 mm
2	Gepatenteerde 1-Bee-middenbeugel
3	Eindbeugel

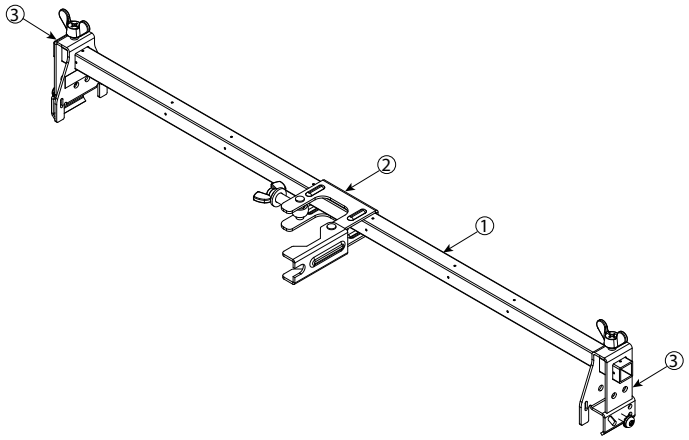

Beugel model VB4
Mof en skirt Pendent, Verlaagde Plafonds

Item	Beschrijving
1	Vierkante balk van 48"/1220 mm
2	Middenbeugel
3	Eindbeugel

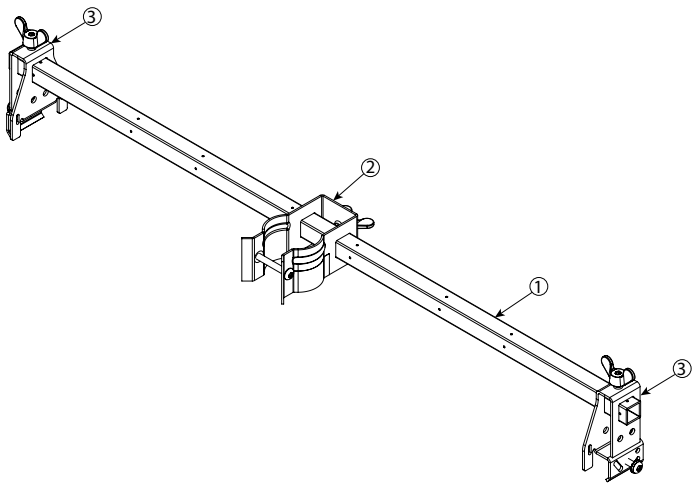

 © 2023 Victaulic Company. Alle rechten voorbehouden.

4.1 AFMETINGEN

Sprinklerafwerkingen: Afmetingen en montagevoorwaarden

OPMERKING

- De tekeningen worden getoond met ⅝" dikte van het afgewerkte plafond. Aanpassingen aan de afmetingen van "B" en "C" zal worden vereist als de dikte van het afgewerkte plafond afwijkt van de tekening.

Verzonken pendent:

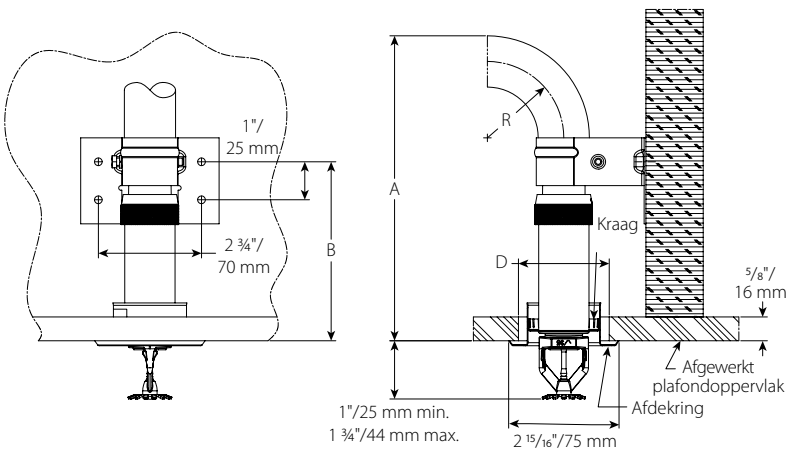

Tabel met spelingen		
Afmeting	inches mm	
Minimale buigradius "R"	2 50	7 175
Minimaal vereiste installatieruimte "A"	7 ⅝ 193	12 ⅝ 320
Locatie boorgat montageschroef "B"	4 ¾ 119	
Diameter plafondgat "D"	2 – 2 ⅜ 50 – 60	

OPMERKING

- De afmetingen worden getoond met ¾"rozetten in het midden van de aanpassing van het hoogtebereik.

 © 2023 Victaulic Company. Alle rechten voorbehouden.

4.2 AFMETINGEN

Verzonken Pendent Alternatieve Beugellocatie

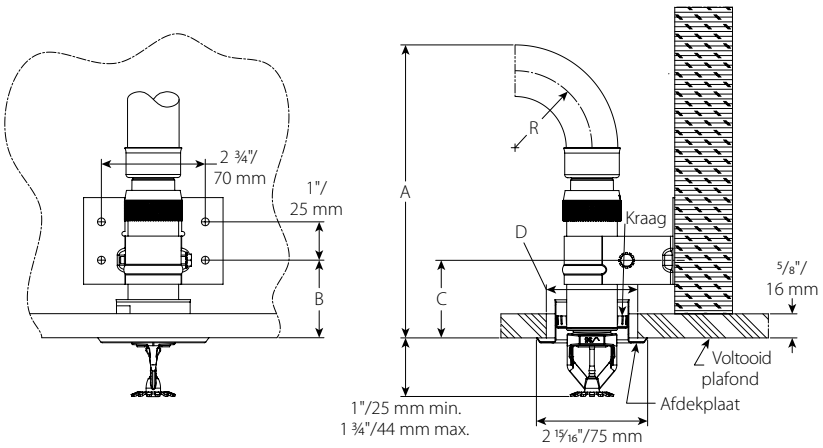

Tabel met spelingen		
Afmeting	inches mm	
Minimale buigradius "R"	2 50	7 175
Minimaal vereiste installatieruimte "A"	7 ⅝ 193	12 ⅝ 320
Locatie boorgat montageschroef "B"	2 50	
Diameter plafondgat "D"	2 – 2 ⅜ 50 – 60	

OPMERKING

- De afmetingen worden getoond met ¾"rozetten in het midden van de aanpassing van het hoogtebereik.

 © 2023 Victaulic Company. Alle rechten voorbehouden.

4.3 AFMETINGEN

Pendent mof en skirt

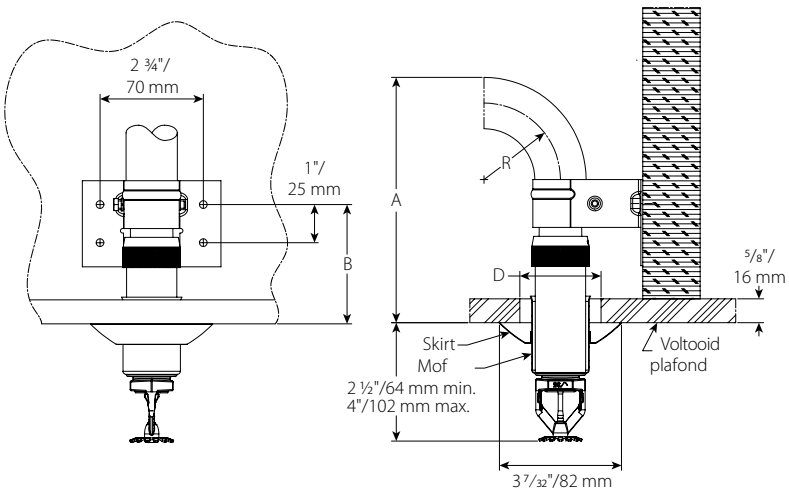

Tabel met spelingen		
Afmeting	inches mm	
Minimale buigradius "R"	2 50	7 175
Minimaal vereiste installatieruimte "A"	6 ½ 163	11 ½ 290
Locatie boorgat montageschroef "B"	3 ⅛ 79	
Diameter plafondgat "D"	1 ¾ – 2 ⅛ 44 – 54	

4.4 AFMETINGEN

Verborgen plafond

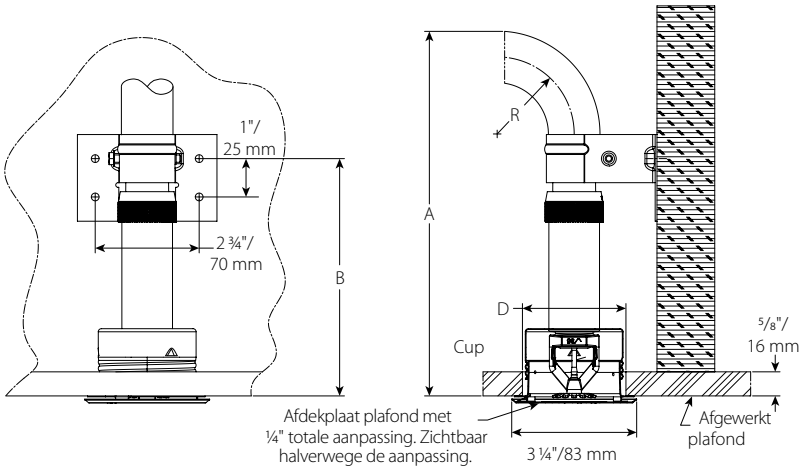

Tabel met spelingen		
Afmeting	inches mm	
Minimale buigradius "R"	2 50	7 175
Minimaal vereiste installatieruimte "A"	9 ½ 241	14 ½ 369
Locatie boorgat montageschroef "B"	6 ¼ 157	
Diameter plafondgat "D"	2 ⅝ – 2 ¾ 67 – 70	

 © 2023 Victaulic Company. Alle rechten voorbehouden.

4.5 AFMETINGEN

Verborgen Pendent Alternatieve Beugellocatie

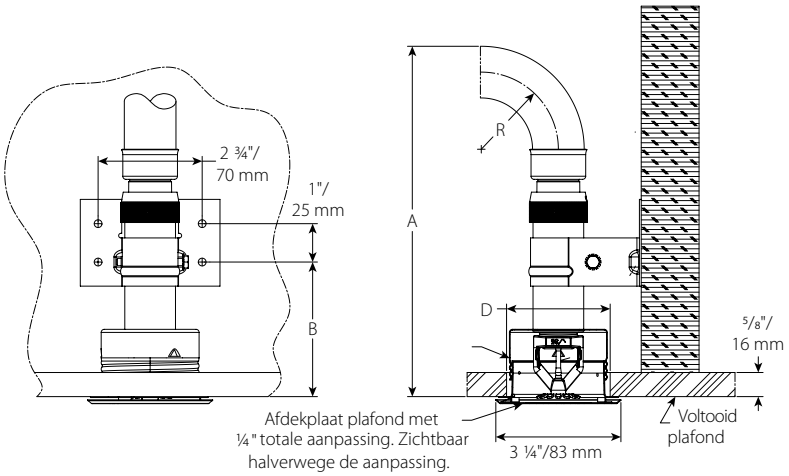

Tabel met spelingen		
Afmeting	inches mm	
Minimale buigradius "R"	2 50	7 175
Minimaal vereiste installatieruimte "A"	9 ⅛ 231	14 ⅛ 358
Locatie boorgat montageschroef "B"	3 ½ 89	
Diameter plafondgat "D"	2 ⅝ – 2 ¾ 67 – 70	

4.6 AFMETINGEN

Mof en skirt Zijwand

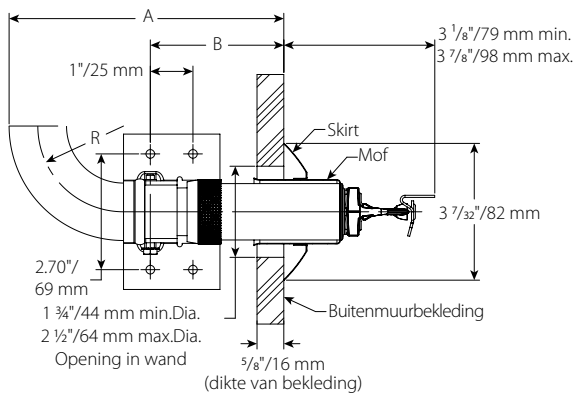

Tabel met spelingen		
Afmeting	inches mm	
Minimale buigradius "R"	2 50	7 175
Minimaal vereiste installatieruimte "A"	6 ½ 163	11 ½ 290
Locatie boorgat montageschroef "B"	3 ⅛ 79	
Diameter plafondgat "D"	1 ¾ – 2 ⅛ 44 – 54	

 © 2023 Victaulic Company. Alle rechten voorbehouden.

4.7 AFMETINGEN

Verzonken horiz. zijwand

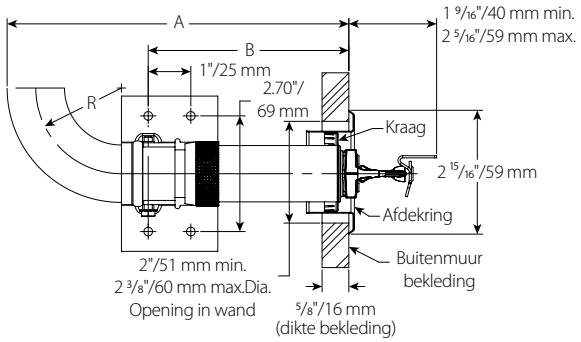

Tabel met spelingen		
Afmeting	inches mm	
Minimale buigradius "R"	2 50	7 175
Minimaal vereiste installatieruimte "A"	8 203	13 330
Locatie boorgat montageschroef "B"	4 ¾ 119	
Diameter plafondgat "D"	2 – 2 ⅜ 51 – 60	

4.8 AFMETINGEN

Verzonken Zijwand Alternatieve Beugellocatie

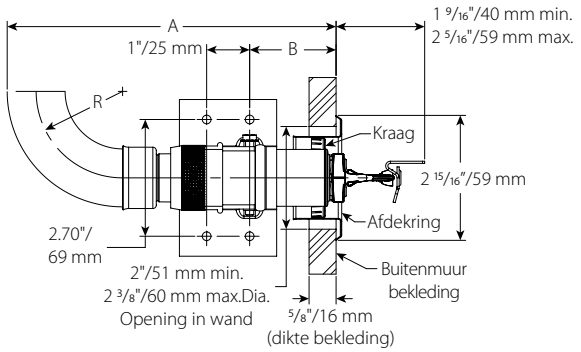

Tabel met spelingen		
Afmeting	inches mm	
Minimale buigradius "R"	2 50	7 175
Minimaal vereiste installatieruimte "A"	8 203	13 330
Locatie boorgat montageschroef "B"	2 51	
Diameter plafondgat "D"	2 – 2 ⅜ 51 – 60	

 © 2023 Victaulic Company. Alle rechten voorbehouden.

4.9 AFMETINGEN

VB2 Verzonken Pendent

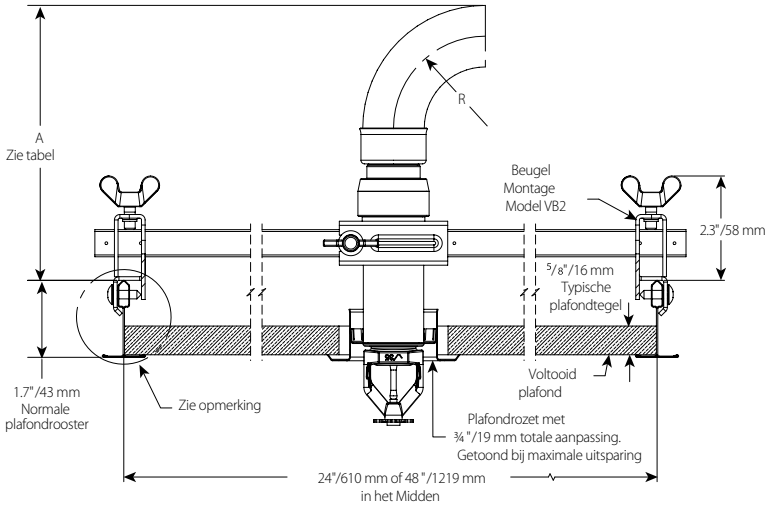

Tabel met spelingen		
Afmeting	inches mm	
Minimale buigradius "R"	2 50	7 175
Minimaal vereiste installatieruimte "A"	6 ½ 163	11 ½ 290

OPMERKING

- Victaulic *VicFlex* Model VB2 Beugelmontage mag enkel worden gebruikt voor verzonken plafondsprinklers model VS1.

4.10 AFMETINGEN

Verborgen plafondmodel VB3

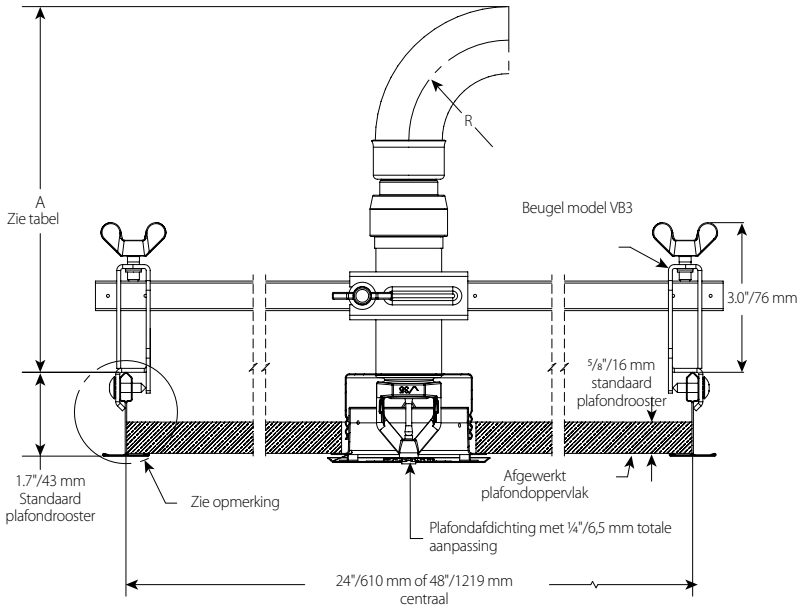

Tabel met spelingen		
Afmeting	inches mm	
Minimale buigradius "R"	2 50	7 175
Minimaal vereiste installatieruimte "A"	7 ⅝ 193	12 ⅝ 320

OPMERKING

- Victaulic *VicFlex* Beugesls model VB3 mogen enkel worden gebruikt voor verborgen plafondsprinklers model VS1.

 © 2023 Victaulic Company. Alle rechten voorbehouden.

4.11 AFMETINGEN

VB4 Pendent mof en skirt

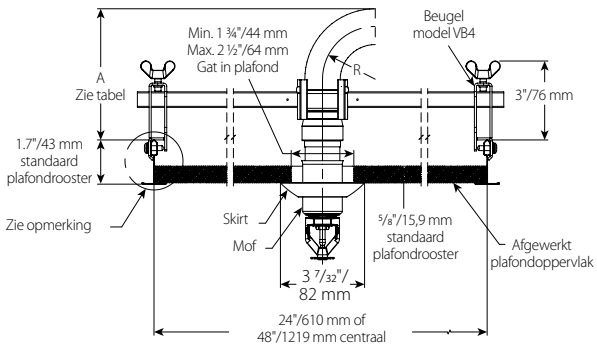

Plafondmodel mof en skirt

Tabel met spelingen		
buigradius		
	inches mm	inches mm
Minimale buigradius "R"	2 51	7 178
Minimaal vereiste installatieruimte "A"	5 127	10 254

OPMERKING

- Victaulic *VicFlex* beugels model VB3 mogen enkel worden gebruikt voor verborgen plafondsprinklers model VS1.

 © 2023 Victaulic Company. Alle rechten voorbehouden.

5.0 PRESTATIES

Bescherming tegen bevriezing

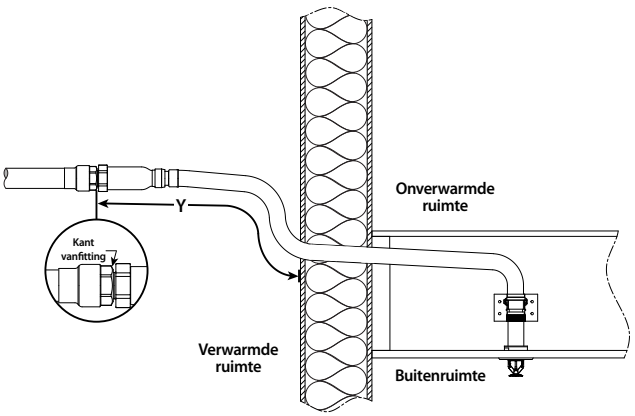

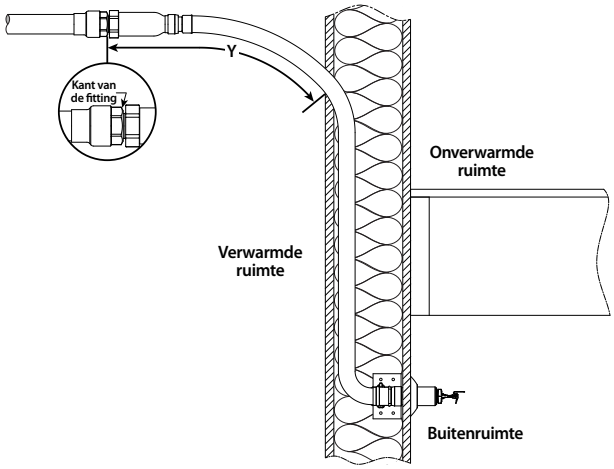

Omgevingstemperatuur Blootgesteld voor Lossing Einde van de Sprinkler °F °C	Blootgestelde Minimale Buislengte "Y" inch mm		
	40°F/4°C	50°F/10°C	60°F/16°C
40 4	0 0	0 0	0 0
30 –1	0 0	0 0	0 0
20 –7	4 100	0 0	0 0
10 –12	8 200	1 25	0 0
0 –18	12 300	3 75	0 0
–10 –23	14 350	4 100	1 25
–20 –29	14 350	6 150	3 75
–30 –34	16 400	8 200	4 100
–40 –40	18 450	8 200	4 100
–50 –46	20 500	10 250	6 150
–60 –51	20 500	10 250	6 150

OPMERKING

- Blootgestelde minimale buislengtes zijn inclusief tot windsnelheden van 30-mph/48-kph.

Maximaal toegestane aantal buigingen

Lengte sprinkler inch mm	Maximaal toegestane aantal 90°-buigingen bij 2"/51mm buigradius voor UL-listing	Maximaal toegestane aantal 90°-buigingen bij 7"/178mm buigradius voor FM-goedkeuring
38 965	4	2
50 1270	4	3
58 1475	4	4

 © 2023 Victaulic Company. Alle rechten voorbehouden.

6.0 OPMERKINGEN

⚠ WAARSCHUWING

- **Zorg ervoor dat u alle instructies hebt gelezen en begrijpt vooraleer u probeert producten van Victaulic te monteren.**
- **Controleer steeds of het leidingwerk volledig drukvrij en leeg is vlak voor u enig Victaulic-product probeert te monteren, te verwijderen, af te stellen of te onderhouden.**
- **Draag altijd een veiligheidsbril, een helm en veiligheidsschoenen.**

- **Deze producten mogen enkel gebruikt worden in brandbeveiligingsystemen die ontworpen en geïnstalleerd zijn in overeenstemming met de huidig geldende normen van de National Fire Protection Association (NFPA 13, 13D, 13R, enz.) of gelijkaardige normen en in overeenstemming met de toepasselijke bouw- en brand-voorschriften. Deze normen en voorschriften bevatten belangrijke informatie over het beveiligen van systemen tegen vriestemperaturen, corrosie, mechanische schade, enz.**
- **De gebruiker moet de bedoeling van dit product begrijpen en weten waarom het specifiek wordt gebruikt voor deze toepassing.**
- **De gebruiker moet de algemeen geldende veiligheidsnormen in de industrie en de potentiële gevolgen van on-juiste productinstallatie begrijpen.**

⚠ WAARSCHUWING

- **Het is de verantwoordelijkheid van de systeemontwerper om na te gaan of roestvaststalen flexibele slangen van serie 300 geschikt zijn voor gebruik met de gewenste vloeistofmedia in het buizensysteem en voor de externe omgeving.**
- **De invloed van de chemische samenstelling, de pH-graad, de bedrijfstemperatuur, het chloor- en zuurstofgehalte en het debiet op roestvast stalen flexibele slangen moet worden nagegaan aan de hand van de materiaalaanduiding om te bepalen of de levensduur volstaat voor het beoogde gebruik.**
- **De eigenaar van een gebouw of zijn erkende agent is ervoor verantwoordelijk om de installateur van het sprinklersysteem op de hoogte te brengen van eventuele kennis van het feit dat de watertoevoer mogelijk verontreinigd is of mogelijk gunstig is voor de ontwikkeling van microbiologisch beïnvloede corrosie (MIC), inclusief zoals vereist door NFPA 13. Nalaten om ongunstige problemen met de waterkwaliteit te identificeren kan het VicFlex-product beschadigen en de fabrieksgarantie nietig maken.**

Niet-naleving van deze instructies kan leiden tot een storing in het product, wat ernstige persoonlijke verwondingen en/of materiële schade kan veroorzaken.

Het inlaat-/uitlaatgedeelte van de Sprinkler serie VS1 NIET overschilderen, coaten of firestoppen. De gevlochten slang en fittingonderdelen van de Sprinkler serie VS1 mogen worden geschilderd of gecoat, op voorwaarde dat de verf of coating compatibel is met roestvast staal. Dit omvat penetratie van de met brandwerend materiaal gevulde ringvormige ruimte van de firewall. Het brandwerend materiaal dat in rechtstreeks contact staat met de gevlochten slang, zal de werking van de Sprinkler serie VS1 niet belemmeren, aangezien de onderdelen worden geïnstalleerd in overeenstemming met de installatie-instructies van Victaulic.

 © 2023 Victaulic Company. Alle rechten voorbehouden.

6.0 OPMERKINGEN (VERVOLG)

Belangrijke opmerkingen voor de installatie:

1. Het product mag enkel worden geïnstalleerd in overeenstemming met de NFPA 13-norm voor de installatie van sprinklersystemen en de toepasselijke FM-informatiebladen.
2. Installeer en bevestig de zeskantmoer van de zwenkbeugel enkel aan de inlaat van de sprinkler.
3. Verwijder de deflector of inlaat van de sprinkler niet.

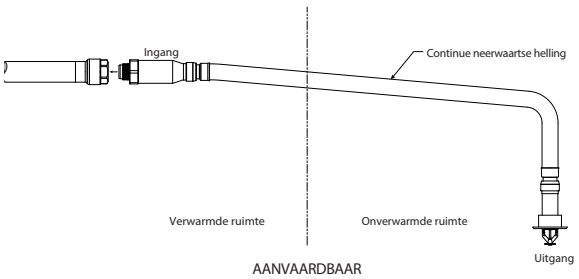

AANVAARDBAAR

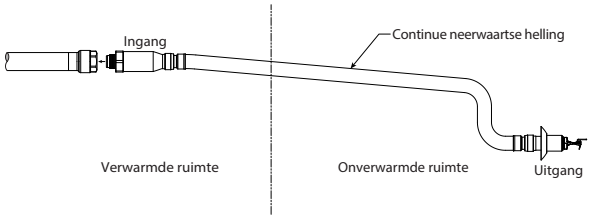

AANVAARDBAAR

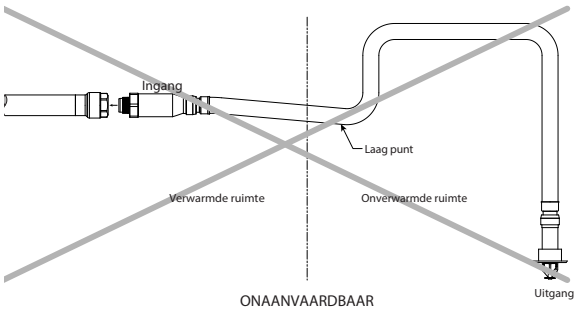

ONAANVAARDBAAR

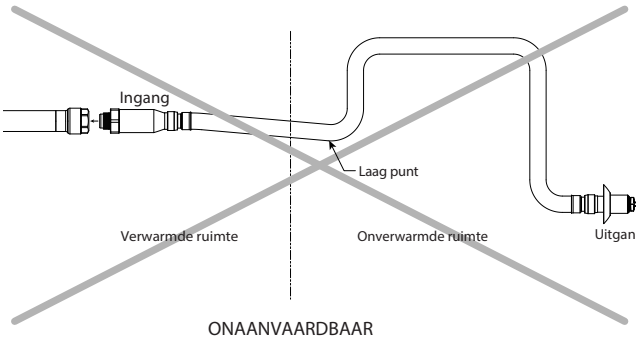

ONAANVAARDBAAR

 © 2023 Victaulic Company. Alle rechten voorbehouden.

6.0 OPMERKINGEN (VERVOLG)

ENKEL VOOR DROGE SYSTEMEN:

- De inlaat van de Dry Sprinkler serie VS1 mag enkel worden geïnstalleerd aan de inlaat van een fitting (met uitzondering van de bochten) of gelaste uitlaat die voldoet aan de dimensionele vereisten van ANSI B16.3 en ANSI B16.4, klasse 125 en klasse 150. Gebruik een voorbeeldfitting om de goede koppeling te bevestigen en te controleren of er geen sprake is van interferentie tussen de sprinkler en de fitting.

Sprinklers serie VS1 in een onverwarmde ruimte, moeten worden geïnstalleerd met een continue neerwaartse helling over de volledige lengte, van de aftakkingsleidingen tot de sprinkler. Er mogen geen gelokaliseerde lage punten aanwezig over de lengte van de Sprinkler serie VS1. Sprinklers serie VS1 in een onverwarmde ruimte mogen niet worden geïnstalleerd bovenop de aftakkingsleiding.

Sprinklers serie VS1 moeten worden geïnstalleerd in de zijkant of onderaan de aftakkingsleiding. In een verwarmde ruimte, als een deel van de Sprinkler serie VS1 werd geïnstalleerd boven de aftakkingsleiding en vervolgens werd uitgebreid naar een onverwarmde ruimte, zal het worden geïnstalleerd in een ocntinue neerwaartse helling over de volledige lengte van de binnenmuur tot de uitlaat van de sprinkler. Er mogen geen gelokaliseerde lage punten aanwezig zijn over de lengte van de sprinkler in de onverwarmde ruimte. Zie onderstaande tekening.

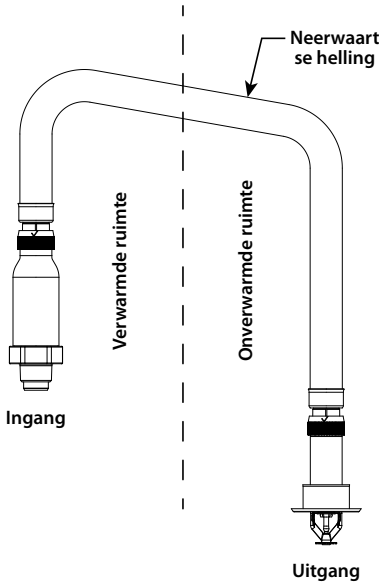

ENKEL VOOR NATTE SYSTEMEN:

- Installeer GEEN Victaulic®VicFlex™ Dry Sprinklers serie VS1 in een gedraaide bocht, gedraaide koppeling met schroefdraad of fitting die interfereert met de penetratie van de schroefdraad. De inlaat van de Victaulic®VicFlex™ Dry Sprinkler serie VS1 MAG NIET in de fitting stromen. Gebruik een voorbeeldfitting om de goede koppeling te bevestigen.
- De Victaulic® VicFlex™ Dry Sprinkler serie VS1 moet worden geïnstalleerd in een fitting die voorkomt dat water en afval ophoopt in de inlaat van de dry sprinkler om te garanderen dat de stroming tijdens de werking niet wordt belemmerd.
- Controleer of de blotgestelde minimum buislengte in de verwarmde ruimte wordt opgemeten en behouden in overeenstemming met de tabel op pagina 1.

Als een deel van de Dry Sprinkler serie VS1 in een verwarmde ruimte wordt uitgebreid naar een onverwarmde ruimte, moet hij worden geïnstalleerd in een continue neerwaartse helling over de volledige lengte van de binnenmuur tot de uitlaat van de sprinkler. Zie bovenstaande tekening.

 © 2023 Victaulic Company. Alle rechten voorbehouden.

7.0 REFERENTIEMATERIALEN

EEN BUIGING

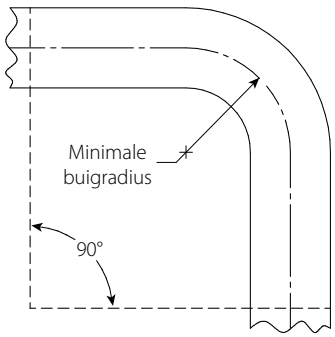

TWEE BUIGINGEN

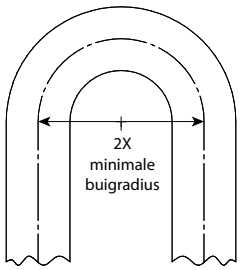

OF

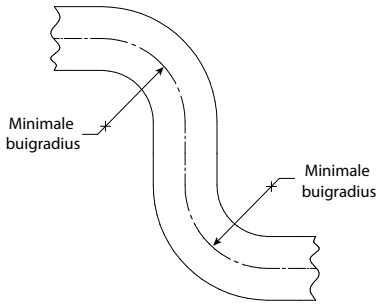

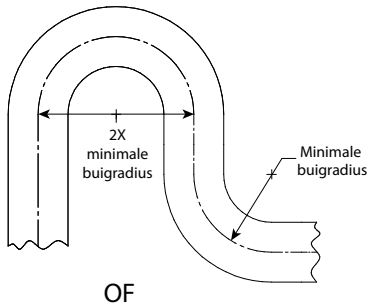

OF

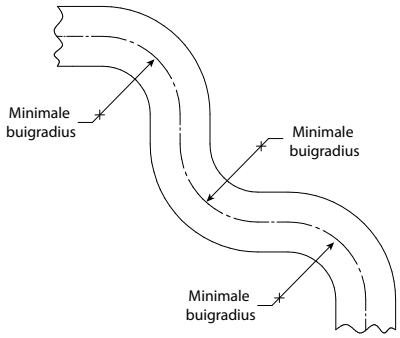

OPMERKING

Voor (drie-dimensionele) buigingen buiten het vlak moet erop gelet worden dat er geen toersiebelasting wordt uitgeoefend op de sprinkler.

 © 2023 Victaulic Company. Alle rechten voorbehouden.

VICFLEX™ STYLE VS1 DRY SPRINKLER BESTELFORMULIER

VERZENDEN NAAR:

Naam:	**Orderdatum:**
Adres:	**Ordernummer:**
	Verzenden via:
Stad:	**Tag:**
Staat/Provincie:	**Handtekening*:**
Postcode:	* Ik ga akkoord met de aankoop van dry sprinklers via dit formulier. Deze aankoop is NIET-RETOURNEERBAAR & NIET ANNULEERBAAR.

CONFIGURATOR ONDERDEELCODE: Configureer de onderdeelcode met opties vanuit onderstaande tabel. GEEN cirkelbuis bestellen van lengtes en markeringen. Voer ge gepaste lengte en hoeveelheid in voor elk van hen in onderstaande tabel. Voeg bijkomende formulieren toe als er extra ruimte voor uw bestelling is vereist. **Er moeten aparte formulieren worden ingevuld voor elke bestelde configuratie.**

A	3F					4				
Klasse	**Model**	**Verbinding**	**Deflector**	**Temperatuur**	**Antwoord**	**K-Factor**	**Sprinkler-afwerking**	**Afdekring Afwerking**	**Flexibel Lengte sprinkler**	**Stijl Afdekring**
A = VicFlex™	**3F** = V35	**3** = 1" NPT **8** = 25 mm BSPT	**B** = Hangend **C** = Horizontaal Zijwand **P** = Verborgen	**A** = 135°F/57°C **C** = 155°F/68°C **E** = 175°F/79°C **F** = 200°F/93°C **J** = 286°F/141°C	**Q** = Snel **S** = Standaard	**4** = 5.6K	**4** = Wit (RAL 9010) [1] **N** = VC-250 [2,3]	**X** = Roestvast Staal **W** = Wit (RAL 9010) Geschilderd roestvast staal **O** = Verborgen, Geen afdekring [2,4]	**380** = 38" **500** = 50" **580** = 58"	**12** = Verzonken **13** = Mof & Skirt **15** = Verborgen

1 Niet beschikbaar met Deflector **P** = Verborgen.
2 Deflector **P** = Verborgen is enkel beschikbaar met Sprinklerafwerking **N** = VC-250 Coating en Afdekring Afwerking **0** = Verborgen, Geen afdekring.
3 VC-250 coating is enkel beschikbaar met afdekringen van roestvast staal. UL en FM goedgekeurde corrosiebestendige coating en VdS en LPCB erkende en goedgekeurde alternatieve coating. De kleur lijkt chroom te zijn.
4 Afdekplaatjes apart verkocht.

Totaal aantal sprinklers met specificaties die identiek zijn aan de onderdeelcode bovenstaande configuratie	

Stuur het ingevulde bestelformulier naar
pickvic@victaulic.com

KEUZE BEUGELS: Voer de hoeveelheid voor elke beugelafmeting in.

Beugel	Maat	Victaulic Onderdeelnr.	Dozen (5 Beugels per Doos)
Model VB1 Houten en metalen stift of balk		A000000SLV	
Model VB2 Verzonken, hangend, palfondtegels om op te hangen	24"	A24TBAR000	
	48"	A48TBAR000	
Model VB3 Verborgen, hangend, ophangplafondtegels	24"	A240AQBVB3	
	48"	A480AQBVB3	
Stijl VB4 Mof en skirt hangend, Verlaagde Plafondtegels	24"	A240VB4VS1	
	48"	A480VB4VS1	

SF-DRYSPRINKLERS 17227 REV G 10/2023
© 2023 Victaulic Company. ALLE RECHTEN VOORBEHOUDEN.

7.0 REFERENTIEMATERIALEN (VERVOLG)

29.01: Victaulic Terms and Conditions of Sale (Algemene verkoopvoorwaarden van Victaulic)

I-VICFLEX: Montagehandleiding

Verantwoordelijkheid van de gebruiker voor de selectie en geschiktheid van het product
Elke gebruiker draagt eindverantwoordelijkheid bij het beoordelen of Victaulic producten geschikt zijn voor een specifieke toepassing, in overeenstemming met de industriële standarden en projectspecificaties, de toepasselijke bouwcodes en de gerelateerde reglementeringen evenals de Victaulic richtlijnen op het vlak van prestaties, onderhoud, veiligheid en waarschuwingen. Niets in dit of enig ander document, noch enige mondelinge aanbeveling, advies of mening van een Victaulic-werknemer wordt geacht een bepaling uit de Victaulic Company standaardverkoopvoorwaarden, installatiegids of deze disclaimer te kunnen wijzigen, doen afwijken, vervangen of opschorten.

Intellectuele eigendomsrechten
Geen enkele verklaring in deze publicatie over een mogelijk of voorgesteld gebruik van materiaal, product, service of ontwerp is bedoeld, of als dusdanig te interpreteren, om onder patent of ander intellectueel eigendomsrecht van Victaulic of van een van haar dochterondernemingen of filialen een licentie te verlenen die een dergelijk gebruik of ontwerp dekt, of als een aanbeveling voor het gebruik van dergelijk materiaal, product, service of ontwerp in inbreuk op een patent of ander intellectueel eigendomsrecht. De begrippen 'gepatenteerd' of 'patent in aanvraag' verwijzen naar ontwerp- of gebruikspatenten of patenttoepassingen voor artikelen en/of gebruiksmethoden in de Verenigde Staten en/of andere landen.

Opmerking
Dit product wordt geproduceerd door Victaulic of volgens specificaties van Victaulic. Alle producten worden geïnstalleerd in overeenstemming met de huidige installatie-/montage-instructies van Victaulic. Victaulic behoudt zich het recht voor om productspecificaties, ontwerpen en standaardapparatuur zonder bericht vooraf en zonder verplichtingen te wijzigen.

Installatie
Raadpleeg steeds het Victaulic-installatiehandboek of de installatie-instructies van het product dat u installeert. Bij elke zending Victaulic-producten zijn handboeken inbegrepen met de complete installatie- en inbouwgegevens en deze zijn ook beschikbaar in PDF-formaat op onze website www.victaulic.com.

Garantie
Zie het garantiehoofdstuk van de actuele prijslijst of neem contact op met Victaulic voor details.

Handelsmerken
Victaulic en alle andere merken van Victaulic zijn de handelsmerken of geregistreerde handelsmerken van Victaulic Company en/of haar dochter-/zusterondernemingen in de Verenigde Staten en/of andere landen.

10.91-DUT 9374 Rev N Bijgewerkt 11/2023 © 2023 Victaulic Company. Alle rechten voorbehouden.