Victaulic® VicFlex™ Serie FL-DRY/VS1
Trockensprinkler mit Standard- und schnellem Ansprechverhalten, K5.6 (80)

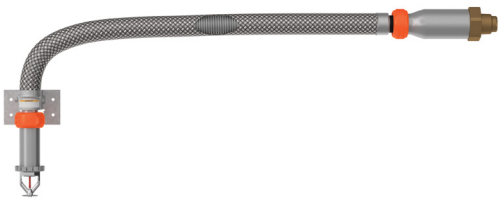

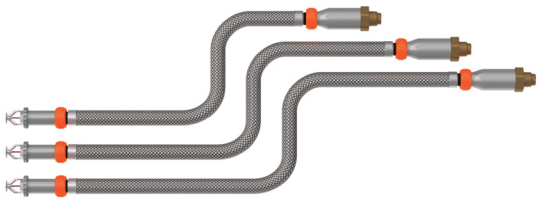

1.0 PRODUKTBESCHREIBUNG

HÄNGENDER SPRINKLER MIT HÜLSE UND BLENDE MIT STANDARDANSPRECHVERHALTEN	
SIN	**V3505**
AUSRICHTUNG	Hängend
NOMINELLER K-FAKTOR/METRISCHER K-FAKTOR	5.6/80
ANSPRECHVERHALTEN	Standard
ANSCHLUSS	1" NPT/25 mm BSPT
MAX. BETRIEBSDRUCK	175 psi (1200 kPa)
ABDECKUNG	Hülse und Blende
LÄNGEN	38"/965 mm, 50"/1270 mm und 58"/1473 mm

ZURÜCKGESETZT HÄNGENDER SPRINKLER MIT STANDARDANSPRECHVERHALTEN	
SIN	**V3505**
AUSRICHTUNG	Hängend
NOMINELLER K-FAKTOR/METRISCHER K-FAKTOR	5.6/80
ANSPRECHVERHALTEN	Standard
ANSCHLUSS	1" NPT/25 mm BSPT
MAX. BETRIEBSDRUCK	175 psi (1200 kPa)
ABDECKUNG	Zurückgesetzt
LÄNGEN	38"/965 mm, 50"/1270 mm und 58"/1473 mm

HÄNGENDER SPRINKLER MIT HÜLSE UND BLENDE MIT SCHNELLEM ANSPRECHVERHALTEN	
SIN	**V3506**
AUSRICHTUNG	Hängend
NOMINELLER K-FAKTOR/METRISCHER K-FAKTOR	5.6/80
ANSPRECHVERHALTEN	Schnell
ANSCHLUSS	1" NPT/25 mm BSPT
MAX. BETRIEBSDRUCK	175 psi (1200 kPa)
ABDECKUNG	Hülse und Blende
LÄNGEN	38"/965 mm, 50"/1270 mm und 58"/1473 mm

ZURÜCKGESETZT HÄNGENDER SPRINKLER MIT SCHNELLEM ANSPRECHVERHALTEN	
SIN	**V3506**
AUSRICHTUNG	Hängend
NOMINELLER K-FAKTOR/METRISCHER K-FAKTOR	5.6/80
ANSPRECHVERHALTEN	Schnell
ANSCHLUSS	1" NPT/25 mm BSPT
MAX. BETRIEBSDRUCK	175 psi (1200 kPa)
ABDECKUNG	Zurückgesetzt
LÄNGEN	38"/965 mm, 50"/1270 mm und 58"/1473 mm

HORIZONTALER SEITENWANDSPRINKLER MIT HÜLSE UND BLENDE MIT STANDARDANSPRECHVERHALTEN	
SIN	**V3509**
AUSRICHTUNG	Horizontal, Seitenwand
NOMINELLER K-FAKTOR/METRISCHER K-FAKTOR	5.6/80
ANSPRECHVERHALTEN	Standard
ANSCHLUSS	1" NPT/25 mm BSPT
MAX. BETRIEBSDRUCK	175 psi (1200 kPa)
ABDECKUNG	Hülse und Blende
LÄNGEN	38"/965 mm, 50"/1270 mm und 58"/1473 mm

BEZIEHEN SIE SICH HINSICHTLICH DER INSTALLATION UND WARTUNG VON PRODUKTEN SOWIE DES SUPPORTS IMMER AUF DIE ANMERKUNGEN AM ENDE DIESES DOKUMENTS.

 © 2023 Victaulic Company. Alle Rechte vorbehalten.

1.0 PRODUKTBESCHREIBUNG (FORTSETZUNG)

ZURÜCKGESETZTER HORIZONTALER SEITENWANDSPRINKLER MIT STANDARDANSPRECHVERHALTEN	
SIN	**V3509**
AUSRICHTUNG	Horizontal, Seitenwand
NOMINELLER K-FAKTOR/METRISCHER K-FAKTOR	5.6/80
ANSPRECHVERHALTEN	Standard
ANSCHLUSS	1" NPT/25 mm BSPT
MAX. BETRIEBSDRUCK	175 psi (1200 kPa)
ABDECKUNG	Zurückgesetzt
LÄNGEN	38"/965 mm, 50"/1270 mm und 58"/1473 mm

HORIZONTALER SEITENWANDSPRINKLER MIT HÜLSE UND BLENDE MIT SCHNELLEM ANSPRECHVERHALTEN	
SIN	**V3510**
AUSRICHTUNG	Horizontal, Seitenwand
NOMINELLER K-FAKTOR/METRISCHER K-FAKTOR	5.6/80
ANSPRECHVERHALTEN	Schnell
ANSCHLUSS	1" NPT/25 mm BSPT
MAX. BETRIEBSDRUCK	175 psi (1200 kPa)
ABDECKUNG	Hülse und Blende
LÄNGEN	38"/965 mm, 50"/1270 mm und 58"/1473 mm

ZURÜCKGESETZTER HORIZONTALER SEITENWANDSPRINKLER MIT SCHNELLEM ANSPRECHVERHALTEN	
SIN	**V3510**
AUSRICHTUNG	Horizontal, Seitenwand
NOMINELLER K-FAKTOR/METRISCHER K-FAKTOR	5.6/80
ANSPRECHVERHALTEN	Schnell
ANSCHLUSS	1" NPT/25 mm BSPT
MAX. BETRIEBSDRUCK	175 psi (1200 kPa)
ABDECKUNG	Zurückgesetzt
LÄNGEN	38"/965 mm, 50"/1270 mm und 58"/1473 mm

VERDECKTER HÄNGENDER SPRINKLER MIT STANDARDANSPRECHVERHALTEN	
SIN	**V3517**
AUSRICHTUNG	Verdeckt hängend
NOMINELLER K-FAKTOR/METRISCHER K-FAKTOR	5.6/80
ANSPRECHVERHALTEN	Standard
ANSCHLUSS	1" NPT/25 mm BSPT
MAX. BETRIEBSDRUCK	175 psi (1200 kPa)
ABDECKUNG	Verdeckt
LÄNGEN	38"/965 mm, 50"/1270 mm und 58"/1473 mm

VERDECKTER HÄNGENDER SPRINKLER MIT SCHNELLEM ANSPRECHVERHALTEN	
SIN	**V3518**
AUSRICHTUNG	Verdeckt hängend
NOMINELLER K-FAKTOR/METRISCHER K-FAKTOR	5.6/80
ANSPRECHVERHALTEN	Schnell
ANSCHLUSS	1" NPT/25 mm BSPT
MAX. BETRIEBSDRUCK	175 psi (1200 kPa)
ABDECKUNG	Verdeckt
LÄNGEN	38"/965 mm, 50"/1270 mm und 58"/1473 mm

Vom Werk durchgeführte hydrostatische Prüfung: 100 % bei 500 psi/3447 kPa/34 bar

Mind.- Betriebsdruck: Hängend: 7 psi/48 kPa/0,5 bar

Auslösetemperaturen: Siehe Tabellen in Abschnitt 2.0

Gefahreneinstufungen: Geringe und durchschnittliche Gefahr

 © 2023 Victaulic Company. Alle Rechte vorbehalten.

2.0 ZERTIFIZIERUNGEN/ZULASSUNGEN

ZULASSUNGEN					
SIN	**V3505**	**V3505**	**V3506**	**V3506**	**V3509**
Nomineller K-Faktor (gpm/(psi)^1/2)	5.6	5.6	5.6	5.6	5.6
Metrischer K-Faktor (l/min/(bar)^1/2)	80	80	80	80	80
Ansprechverhalten	Standard	Standard	Schnell	Schnell	Standard
Art des Sprühtellers	Hülse und Blende	Zurückgesetzt	Hülse und Blende	Zurückgesetzt	Hülse und Blende SW
	Auslösetemperaturen gemäß Zulassungen in °F/°C				
FM	135 °F/57 °C 155 °F/68 °C 175 °F/79 °C 200 °F/93 °C 286 °F/141 °C	135 °F/57 °C 155 °F/68 °C 175 °F/79 °C 200 °F/93 °C	135 °F/57 °C 155 °F/68 °C 175 °F/79 °C 200 °F/93 °C	135 °F/57 °C 155 °F/68 °C 175 °F/79 °C 200 °F/93 °C	135 °F/57 °C 155 °F/68 °C 175 °F/79 °C 200 °F/93 °C 286 °F/141 °C
cULus	135 °F/57 °C 155 °F/68 °C 175 °F/79 °C 200 °F/93 °C 286 °F/141 °C	135 °F/57 °C 155 °F/68 °C 175 °F/79 °C 200 °F/93 °C 286 °F/141 °C	135 °F/57 °C 155 °F/68 °C 175 °F/79 °C 200 °F/93 °C 286 °F/141 °C	135 °F/57 °C 155 °F/68 °C 175 °F/79 °C 200 °F/93 °C 286 °F/141 °C	135 °F/57 °C 155 °F/68 °C 175 °F/79 °C 200 °F/93 °C 286 °F/141 °C

ZULASSUNGEN					
SIN	**V3509**	**V3510**	**V3510**	**V3517[3]**	**V3518[3]**
Nomineller K-Faktor (gpm/(psi)^1/2)	5.6	5.6	5.6	5.6	5.6
Metrischer K-Faktor (l/min/(bar)^1/2)	80	80	80	80	80
Ansprechverhalten	Standard	Schnell	Schnell	Standard	Schnell[1]
Art des Sprühtellers	Zurückgesetzt SW	Hülse und Blende SW	Zurückgesetzt SW	Verdeckt	Verdeckt[2]
FM	135 °F/57 °C 155 °F/68 °C 175 °F/79 °C 200 °F/93 °C	135 °F/57 °C 155 °F/68 °C 175 °F/79 °C 200 °F/93 °C	135 °F/57 °C 155 °F/68 °C 175 °F/79 °C 200 °F/93 °C	–	135 °F/57 °C 155 °F/68 °C 175 °F/79 °C 200 °F/93 °C
cULus	135 °F/57 °C 155 °F/68 °C 175 °F/79 °C 200 °F/93 °C 286 °F/141 °C	135 °F/57 °C 155 °F/68 °C 175 °F/79 °C 200 °F/93 °C 286 °F/141 °C	135 °F/57 °C 155 °F/68 °C 175 °F/79 °C 200 °F/93 °C 286 °F/141 °C	135 °F/57 °C 155 °F/68 °C 175 °F/79 °C 200 °F/93 °C	135 °F/57 °C 155 °F/68 °C 175 °F/79 °C 200 °F/93 °C

1 Modell V3518 ist ein FM-Sprinkler mit Standard-Ansprechverhalten

2 Bei Installation in einem Reinraum mit abgedichteter Abdeckplatte ist Modell V3518 als UL-Sprinkler mit Standard-Ansprechverhalten zugelassen. Reinraum-Dichtungen sind optional und werden separat bestellt.

3 Diese Sprinkler müssen entlüftet werden. Installationen mit Druckluftkammer über dem Gehäuse sind nicht zulässig.

HINWEISE

- VicFlex Serie VS1/Typ V35 wurde von Spears® für die akzeptable Verwendung mit Spears® PVC-Produkten getestet und evaluiert und ist daher im Rahmen des Spears® FlameGuard® „Installer Protection Plans“ abgedeckt.
- Für Systemplanungszwecke sind keine Berechnungen äquivalenter Längen erforderlich.

MAXIMAL ZULÄSSIGE ANZAHL BIEGUNGEN		
Nominelle Sprinklerlänge Zoll mm	**Maximal zulässige Anzahl 90°-Biegungen mit 2"/51-mm-Biegeradius für UL-Zulassung**	**Maximal zulässige Anzahl 90°-Biegungen mit 7"/178-mm-Biegeradius für FM-Zulassung**
38.0 965	4	2
50.0 1270	4	3
58.0 1473	4	4

Behörde	Zugelassene Halterungstypen
UL	VB1, VB2, VB3, VB4
FM	VB1, VB2, VB3, VB4

 © 2023 Victaulic Company. Alle Rechte vorbehalten.

3.0 MATERIAL SPEZIFIKATIONEN

Sprühteller: Messing
Nenndurchmesser der Ampulle:
Schnell ansprechend: 3,0 mm
Standard-Ansprechverhalten: 5,0 mm
Geteiltes Distanzstück: Edelstahl
Kompressionsschraube: Messing
Dichtkappe: Edelstahl
Feder: PTFE-beschichtete Beryllium-Nickel-Legierung und Edelstahl
Rahmen: Messing
Flexibler Schlauch: Edelstahl
Bund/geschweißtes Formteil: Edelstahl
Dichtung: Victaulic EPDM
Isolierring: Nylon
Schlauchverbindungen: Kohlenstoffstahl, verzinkt
Einlassverbindung: Messing
Äußeres Rohr: Edelstahl
Verdeckter Becher: Kohlenstoffstahl, verzinkt
Verdeckte Abdeckplatten-Dichtung: weißes Nitril (nur Reinraumnutzung)
Halterungen: Kohlenstoffstahl, verzinkt
Abdeckung: Edelstahl
Einlassreduzierstück-Verbindung: Kohlenstoffstahl, verzinkt
Manipulationssichere Abdeckung: Polypropylen

3.1 ZUBEHÖR-SPEZIFIKATIONEN

Sprinklerausführungen:

☐ **Standard:** VC-250
☐ Weiß, RAL 9010

 © 2023 Victaulic Company. Alle Rechte vorbehalten.

4.0 ABMESSUNGEN

Produktdetails und optionale Komponenten

Trockensprinkler Serie VS1

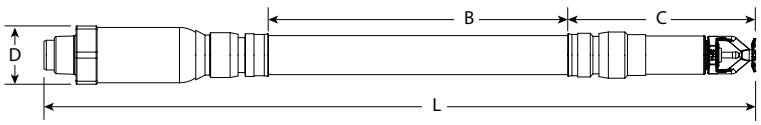

Sprinkler-länge Zoll mm	Gesamtlänge (hängend) **L** Zoll mm	Aktive Länge **B** Zoll mm	Länge des Auslassendes **C** Zoll mm	Maximaler AD **D** Zoll mm
38 965	39.2 995	25.1 638	6.5 165	2.2 56
50 1270	51.2 1300	37.1 943	6.5 165	2.2 56
58 1475	59.2 1505	45.1 1145	6.5 165	2.2 56

HINWEIS

- Fügen Sie für eine größere Länge des Seitenwand-Sprühtellers ½" zur Gesamtlänge und der Länge des Auslassendes hinzu

Halterung Typ VB1

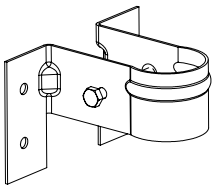

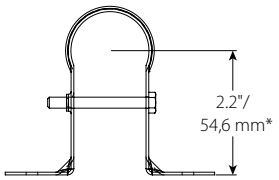

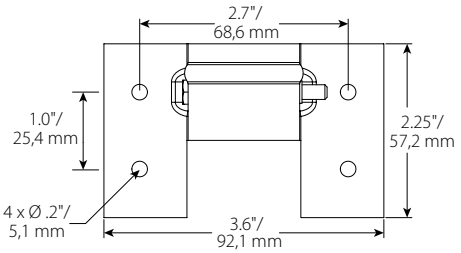

*Hinweis: Theoretischer Mittelpunkt des Sprinklers in der Halterung.

 © 2023 Victaulic Company. Alle Rechte vorbehalten.

4.0 ABMESSUNGEN (FORTSETZUNG)

Halterung Typ VB2
zurückgesetzt hängend, abgehängte Decken

Pos.	Beschreibung
1	24"/610-mm- oder 48"/1220-mm-Vierkantstange
2	Patentierte mittlere 1-Bee-Halterung
3	Endhalterung

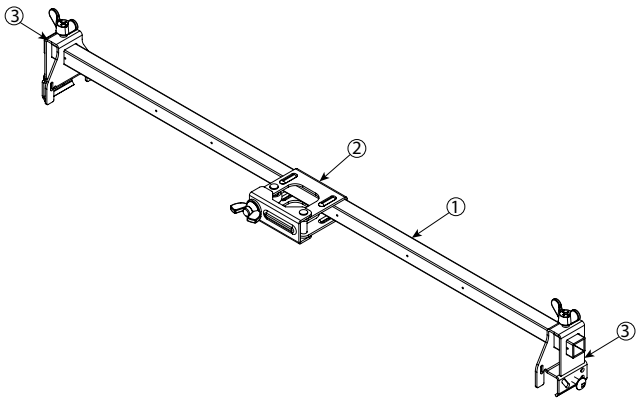

Halterung Typ VB3
verdeckt hängend, abgehängte Decken

Pos.	Beschreibung
1	24"/610-mm- oder 48"/1220-mm-Vierkantstange
2	Patentierte mittlere 1-Bee-Halterung
3	Endhalterung

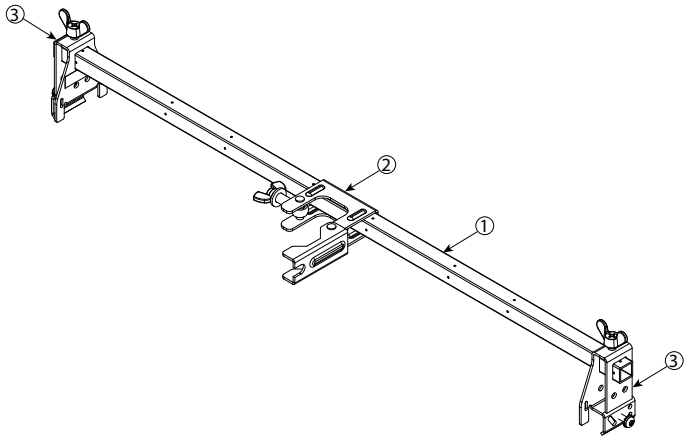

Halterung Typ VB4
Hülse und Blende, hängend, abgehängte Decken

Pos.	Beschreibung
1	24"/610-mm- oder 48"/1220-mm-Vierkantstange
2	Mittlere Halterung
3	Endhalterung

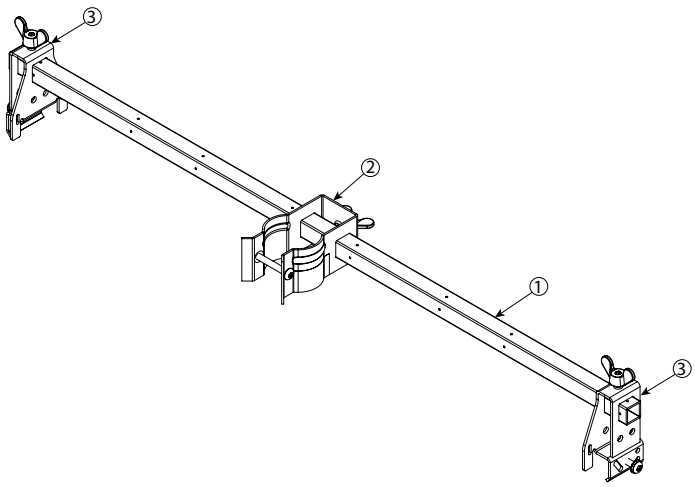

 © 2023 Victaulic Company. Alle Rechte vorbehalten.

4.1 ABMESSUNGEN

Sprinklerausführungen: Abmessungen und Installationsbedingungen

HINWEIS

- In den Zeichnungen wird eine fertige Deckenstärke von ⅝" gezeigt. Wenn die fertige Deckenstärke von der Zeichnung abweicht, müssen die Abmessungen „B“ und „C" angepasst werden.

Zurückgesetzt hängend:

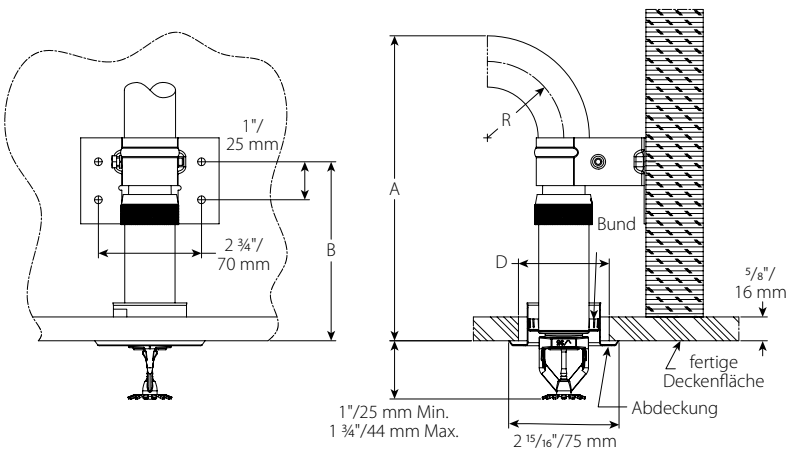

Abstandstabelle		
Abmessungen	Zoll mm	
Mindestbiegeradius „R“	2 50	7 175
Für die Montage erforderlicher Mindestabstand „A“	7 ⅝ 193	12 ⅝ 320
Position der Befestigungsschraubenbohrung „B“	4 ¾ 119	
Durchmesser „D“ der Deckenöffnung	2 – 2 ⅜ 50 – 60	

HINWEIS

- Abmessungen werden mit ¾"-Abdeckung in der Mitte des Höheneinstellbereichs gezeigt.

 © 2023 Victaulic Company. Alle Rechte vorbehalten.

4.2 ABMESSUNGEN

Zurückgesetzt hängend, alternative Halterungsposition

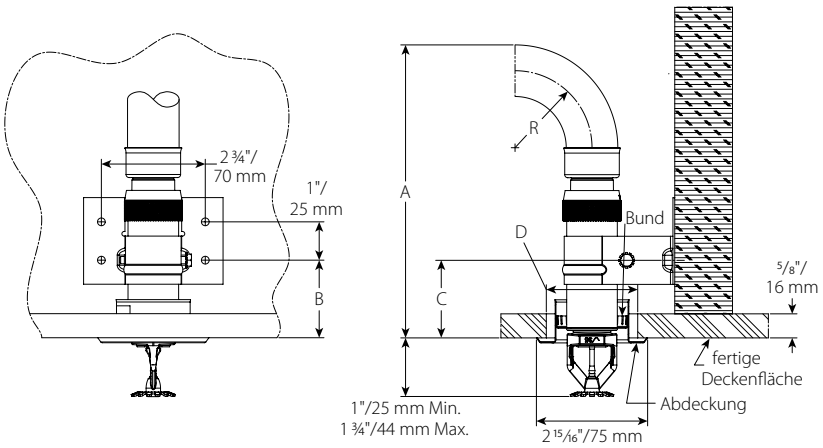

Abstandstabelle		
Abmessungen	Zoll mm	
Mindestbiegeradius „R“	2 50	7 175
Für die Montage erforderlicher Mindestabstand „A“	7 ⅝ 193	12 ⅝ 320
Position der Befestigungsschraubenbohrung „B“	2 50	
Durchmesser „D“ der Deckenöffnung	2 – 2 ⅜ 50 – 60	

HINWEIS

- Abmessungen werden mit ¾"-Abdeckung in der Mitte des Höheneinstellbereichs gezeigt.

 © 2023 Victaulic Company. Alle Rechte vorbehalten.

4.3 ABMESSUNGEN

Hülse und Blende, hängend

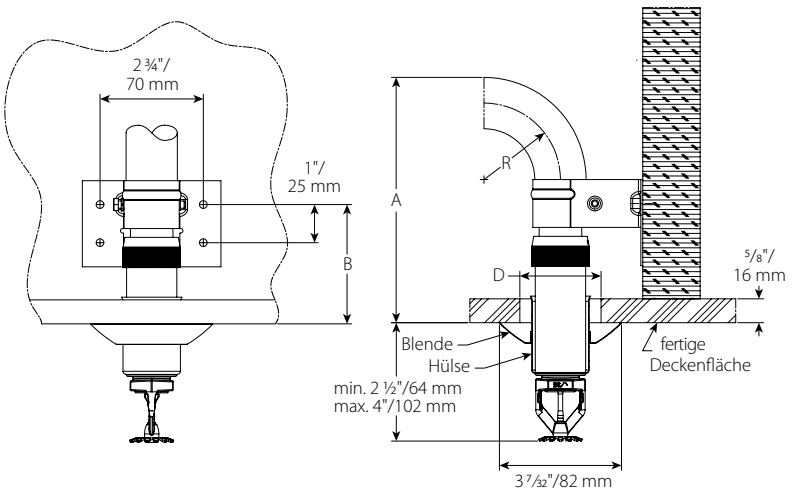

Abstandstabelle		
Abmessungen	Zoll mm	
Mindestbiegeradius „R“	2 50	7 175
Für die Montage erforderlicher Mindestabstand „A“	6 ½ 163	11 ½ 290
Position der Befestigungsschraubenbohrung „B“	3 ⅛ 79	
Durchmesser „D“ der Deckenöffnung	1 ¾ – 2 ⅛ 44 – 54	

4.4 ABMESSUNGEN

Verdeckt hängend

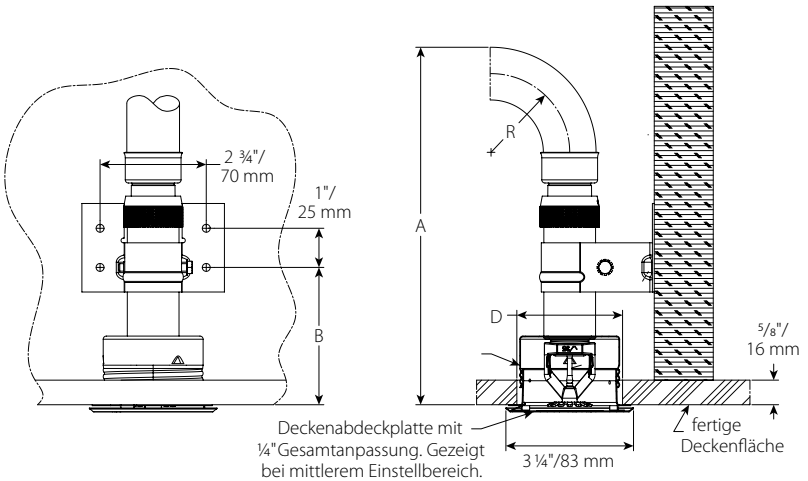

Abstandstabelle		
Abmessungen	Zoll mm	
Mindestbiegeradius „R“	2 50	7 175
Für die Montage erforderlicher Mindestabstand „A“	9 ½ 241	14 ½ 369
Position der Befestigungsschraubenbohrung „B“	6 ¼ 157	
Durchmesser „D“ der Deckenöffnung	2 ⅝ – 2 ¾ 67 – 70	

 © 2023 Victaulic Company. Alle Rechte vorbehalten.

4.5 ABMESSUNGEN

Verdeckt hängend, alternative Halterungsposition

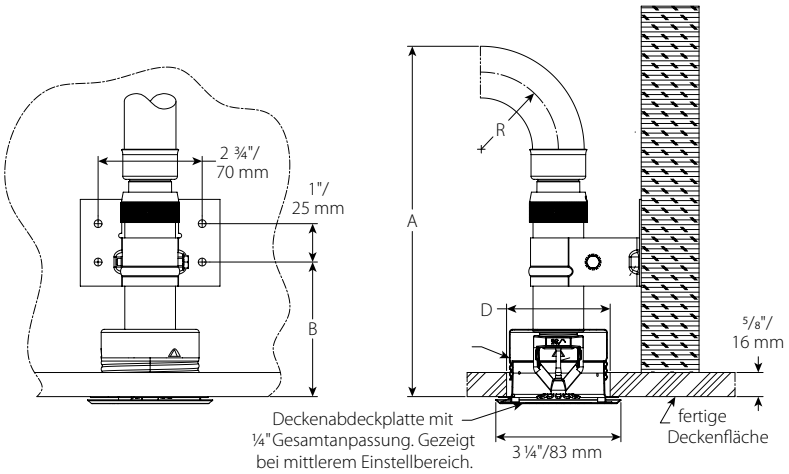

Abstandstabelle		
Abmessungen	Zoll mm	
Mindestbiegeradius „R“	2 50	7 175
Für die Montage erforderlicher Mindestabstand „A“	9 ⅛ 231	14 ⅛ 358
Position der Befestigungsschraubenbohrung „B“	3 ½ 89	
Durchmesser „D“ der Deckenöffnung	2 ⅝–2 ¾ 67 – 70	

4.6 ABMESSUNGEN

Hülse und Blende, Seitenwand

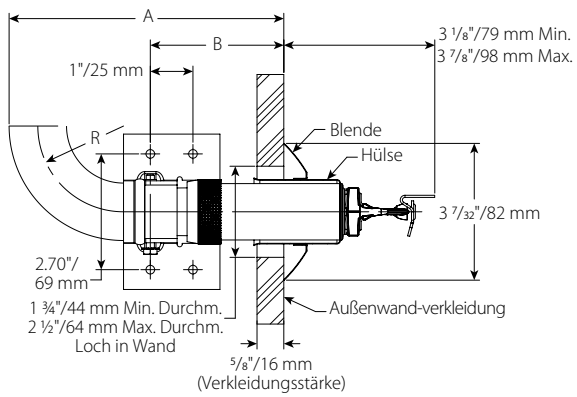

Abstandstabelle		
Abmessungen	Zoll mm	
Mindestbiegeradius „R“	2 50	7 175
Für die Montage erforderlicher Mindestabstand „A“	6 ½ 163	11 ½ 290
Position der Befestigungsschraubenbohrung „B“	3 ⅛ 79	
Durchmesser „D“ der Deckenöffnung	1 ¾ – 2 ⅛ 44 – 54	

 © 2023 Victaulic Company. Alle Rechte vorbehalten.

4.7 ABMESSUNGEN

Zurückgesetzt, Seitenwand

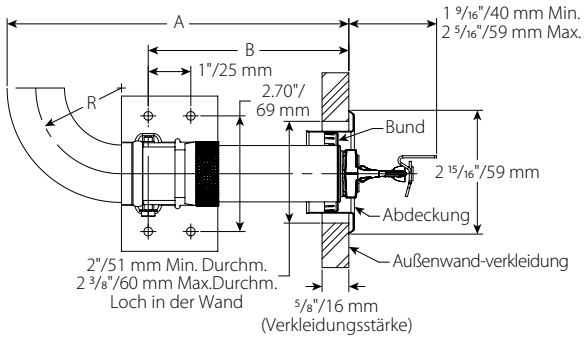

Abstandstabelle		
Abmessungen	Zoll mm	
Mindestbiegeradius „R“	2 50	7 175
Für die Montage erforderlicher Mindestabstand „A“	8 203	13 330
Position der Befestigungsschraubenbohrung „B“	4 ¾ 119	
Durchmesser „D“ der Deckenöffnung	2 – 2 ⅜ 51 – 60	

4.8 ABMESSUNGEN

Zurückgesetzt, Seitenwand, alternative Halterungsposition

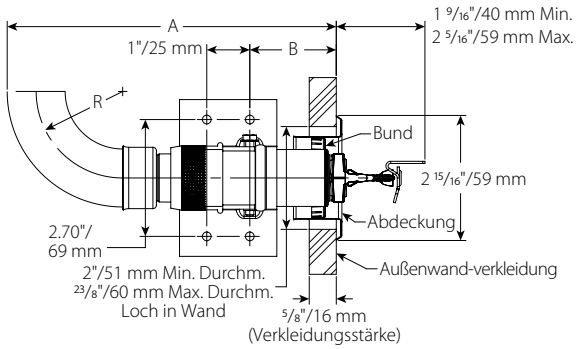

Abstandstabelle		
Abmessungen	Zoll mm	
Mindestbiegeradius „R“	2 50	7 175
Für die Montage erforderlicher Mindestabstand „A“	8 203	13 330
Position der Befestigungsschraubenbohrung „B“	2 51	
Durchmesser „D“ der Deckenöffnung	2 – 2 ⅜ 51 – 60	

 © 2023 Victaulic Company. Alle Rechte vorbehalten.

4.9 ABMESSUNGEN

VB2, zurückgesetzt hängend

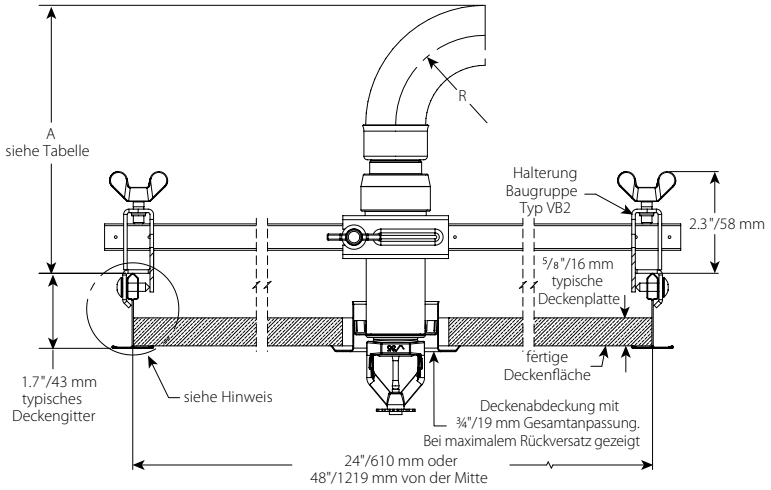

Zurückgesetzt hängend

Abstandstabelle		
Abmessungen	Zoll mm	
Mindestbiegeradius „R“	2 50	7 175
Für die Montage erforderlicher Mindestabstand „A“	6 ½ 163	11 ½ 290

HINWEIS

- Victaulic *VicFlex* Halterungen vom Typ VB2 dürfen nur zusammen mit zurückgesetzt hängenden Sprinklern der Serie VS1 verwendet werden.

4.10 ABMESSUNGEN

VB3, verdeckt hängend

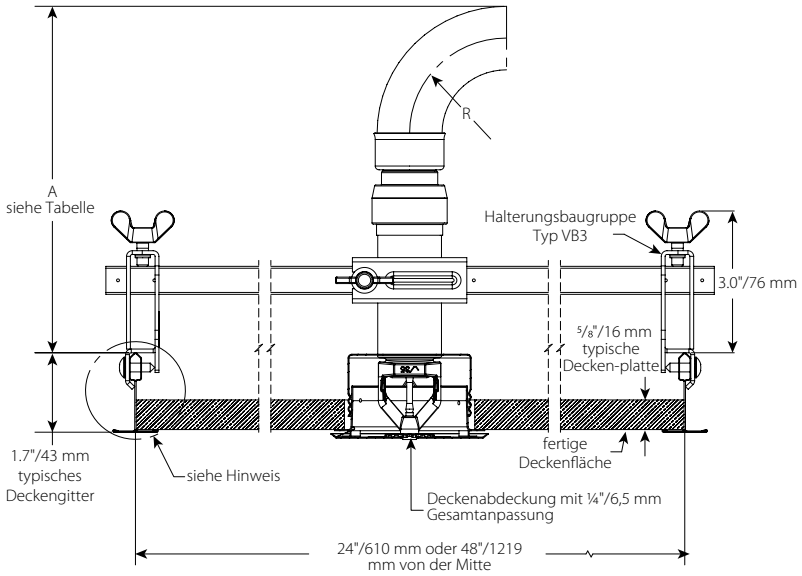

Verdeckt hängend

Abstandstabelle		
Abmessungen	Zoll mm	
Mindestbiegeradius „R“	2 50	7 175
Für die Montage erforderlicher Mindestabstand „A“	7 ⅝ 193	12 ⅝ 320

HINWEIS

- Victaulic *VicFlex* Halterungen vom Typ VB3 dürfen nur zusammen mit verdeckt hängenden Sprinklern der Serie VS1 verwendet werden.

 © 2023 Victaulic Company. Alle Rechte vorbehalten.

4.11 ABMESSUNGEN

VB4, Hülse und Blende, hängend

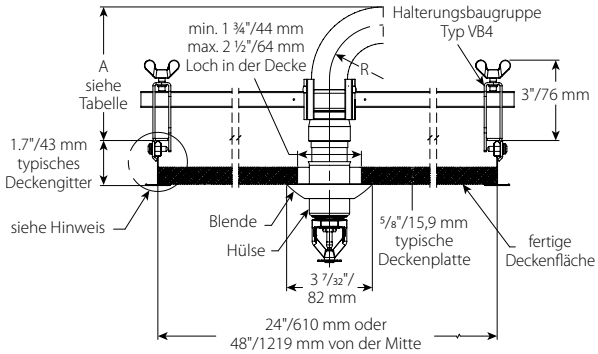

Hülse und Blende, hängend

Abstandstabelle		
Biegeradius		
	Zoll mm	Zoll mm
Mindestbiegeradius „R“	2 51	7 178
Für die Montage erforderlicher Mindestabstand „A“	5 127	10 254

HINWEIS

- Victaulic *VicFlex* Halterungen vom Typ VB4 dürfen nur zusammen mit hängenden Sprinklern der Serie VS1 mit Hülse und Blende verwendet werden.

 © 2023 Victaulic Company. Alle Rechte vorbehalten.

5.0 LEISTUNG

Gefrierschutz

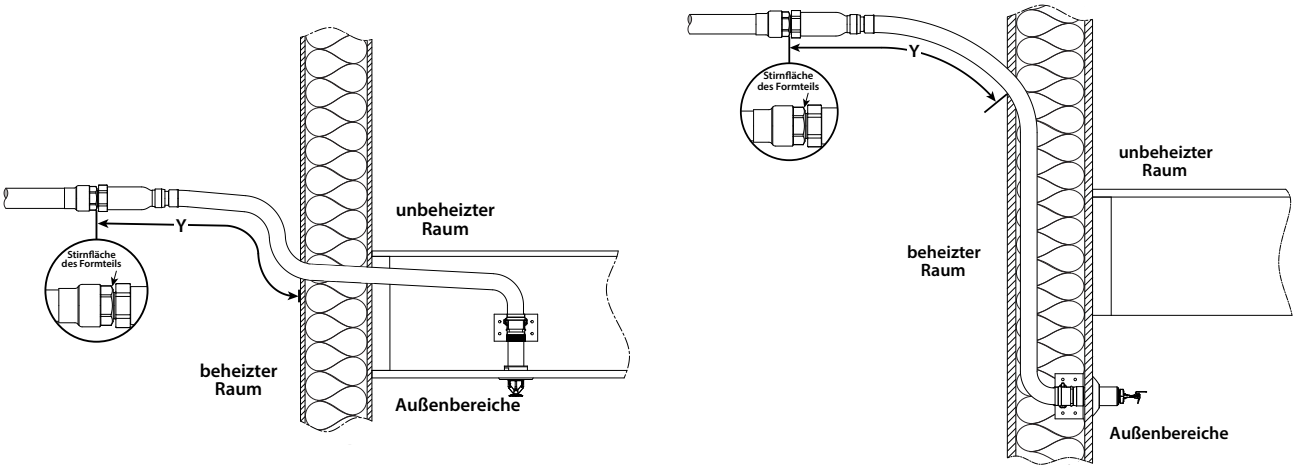

Umgebungstemperatur freiliegend bis zum Austrittsende des Sprinklers °F °C	Mindestens freiliegende Zylinderlänge „Y“ Zoll mm		
	40 °F/4 °C	50 °F/10 °C	60 °F/16 °C
40 4	0 0	0 0	0 0
30 –1	0 0	0 0	0 0
20 –7	4 100	0 0	0 0
10 –12	8 200	1 25	0 0
0 –18	12 300	3 75	0 0
–10 –23	14 350	4 100	1 25
–20 –29	14 350	6 150	3 75
–30 –34	16 400	8 200	4 100
–40 –40	18 450	8 200	4 100
–50 –46	20 500	10 250	6 150
–60 –51	20 500	10 250	6 150

HINWEIS

- Mindestens freiliegende Zylinderlängen widerstehen Windgeschwindigkeiten von bis zu 48 km/h.

Maximal zulässige Anzahl Biegungen

Sprinklerlänge Zoll mm	Maximal zulässige Anzahl 90°-Biegungen bei 2"/51 mm Biegeradius für UL-Zulassung	Maximal zulässige Anzahl 90°-Biegungen bei 7"/178 mm Biegeradius für FM-Zulassung
38 965	4	2
50 1270	4	3
58 1475	4	4

 © 2023 Victaulic Company. Alle Rechte vorbehalten.

6.0 ANMERKUNGEN

ACHTUNG

- **Lesen Sie alle Anweisungen sorgfältig durch, bevor Sie mit der Installation von Victaulic Produkten beginnen.**
- **Vergewissern Sie sich unmittelbar vor Installation, Ausbau, Einstellung oder Wartung von Victaulic Produkten immer, dass das Rohrleitungssystem vollständig drucklos gemacht und entleert wurde.**
- **Tragen Sie Schutzbrille, Schutzhelm und Sicherheitsschuhe.**
- **Diese Produkte dürfen nur in Brandschutzsystemen eingesetzt werden, die entsprechend den derzeit geltenden Normen der National Fire Protection Association (NFPA 13, 13D, 13R, etc.) oder gleichwertigen Normen und in Übereinstimmung mit den maßgeblichen Gebäude- und Brandschutzvorschriften ausgelegt und installiert werden. Diese Normen und Vorschriften enthalten wichtige Informationen zum Schutz der Systeme vor Temperaturen unter dem Gefrierpunkt, Korrosion, mechanischer Beschädigung usw.**
- **Der Monteur muss die Verwendung dieses Produkts verstehen und wissen, warum es für die spezifische Anwendung spezifiziert wurde.**
- **Der Monteur muss die branchenüblichen Sicherheitsnormen und die möglichen Folgen einer unsachgemäßen Montage des Produkts verstehen.**

ACHTUNG

- **Es liegt in der Verantwortung des Systemplaners, die Eignung flexibler Edelstahlschläuche der Serie 300 für den Einsatz mit den beabsichtigten Flüssigmedien innerhalb des Rohrleitungssystems sowie der externen Umgebungen zu ermitteln.**
- **Die Auswirkungen der chemischen Zusammensetzung, des pH-Werts, der Betriebstemperatur, des Chlorid- und des Sauerstoffgehalts sowie der Durchflussmenge auf flexible Edelstahlschläuche der Serie 300 müssen vom Materialplaner evaluiert werden, um sicherzustellen, dass die Lebensdauer des Systems für die beabsichtigte Anwendung akzeptabel ist.**
- **Es liegt in der Verantwortung des Gebäudeeigentümers oder seines ermächtigten Stellvertreters, den Monteur der Sprinkleranlage darüber in Kenntnis zu setzen, dass die Wasserversorgung eventuell durch mikrobiologisch beeinflusste Korrosion verunreinigt ist oder diese begünstigt (einschließlich Anforderungen von NFPA 13). Wenn Probleme mit der Wasserqualität nicht identifiziert werden, kann das VicFlex Produkt beeinträchtigt und die Herstellergarantie aufgehoben werden.**

Die Nichtbeachtung dieser Anweisungen könnte zu einem Versagen des Produkts und in dessen Folge zu schweren Verletzungen und/oder Sachschäden führen.

Der Auslass-/Einlassteil des Sprinklers der Serie VS1 darf NICHT lackiert, beschichtet oder mit einer Feuerschutzwand versehen werden. Der umflochtene Schlauch und die Formteile des Sprinklers der Serie VS1 dürfen lackiert oder beschichtet werden, sofern der Lack oder die Beschichtung mit Edelstahlmaterialien vereinbar ist. Dazu gehört die Durchdringung eines mit Feuerschutzmaterial gefüllten Ringraums einer Brandmauer. Das Feuerschutzmaterial in direktem Kontakt mit dem flexiblen umflochtenen Schlauch behindert die Funktionsweise des Sprinklers der Serie VS1 nicht, sofern die Komponenten gemäß Victaulics Montageanleitung installiert werden.

 © 2023 Victaulic Company. Alle Rechte vorbehalten.

6.0 ANMERKUNGEN (FORTSETZUNG)

Wichtige Installationshinweise

1. Darf nur gemäß Standard NFPA 13 zur Installation von Sprinkleranlagen und maßgeblichen Datenblättern installiert werden.
2. Die Überwurf-Sechskantmutter nur am Einlass des Sprinkler-Formteils installieren und festziehen.
3. Entfernen Sie nicht den Sprühteller oder das Einlassende des Sprinklers.

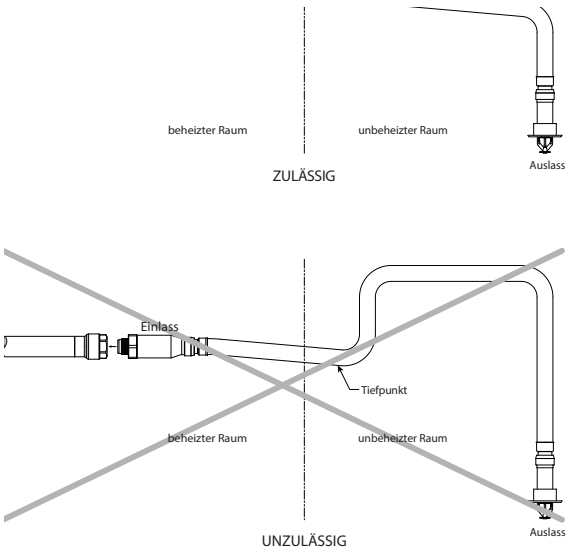

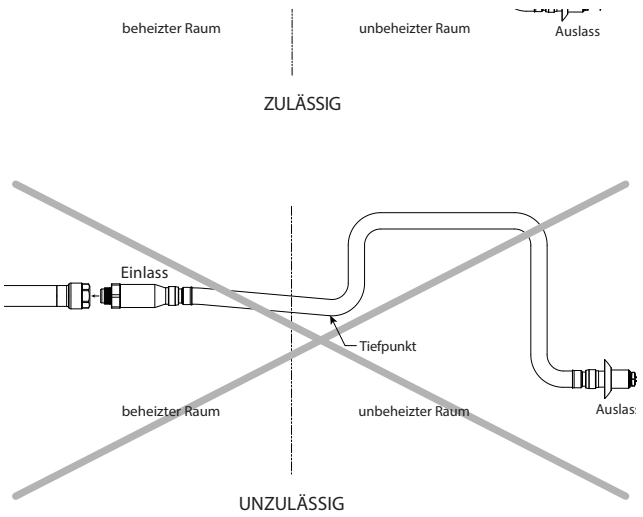

 © 2023 Victaulic Company. Alle Rechte vorbehalten.

6.0 ANMERKUNGEN (FORTSETZUNG)

NUR FÜR TROCKENSYSTEME:

- Der Einlass des Trockensprinklers der Serie VS1 darf nur im Auslass eines Formteils (ohne Bögen) oder an einem geschweißten Auslass installiert werden, der die Abmessungsanforderungen von ANSI B16.3 und ANSI B16.4, Klasse 125 und Klasse 150 erfüllt. Bringen Sie den Sprinkler probeweise in einem Formteil an, um sicherzustellen, dass er richtig sitzt und dass es nicht zu Beeinträchtigungen zwischen Sprinkler und Formteil kommt.

Trockensprinkler der Serie VS1 in einem unbeheizten Raum müssen mit einer kontinuierlichen Abwärtsneigung über ihre gesamte Länge vom Abzweigleitungs-Formteil bis zum Sprinkler installiert werden. Über die gesamte Länge des Trockensprinklers der Serie VS1 dürfen keine lokalen Tiefpunkte vorhanden sein. Trockensprinkler der Serie VS1 in einem unbeheizten Raum dürfen nicht im oberen Teil der Abzweigleitung installiert werden.

Trockensprinkler der Serie VS1 müssen in der Seite oder vom unteren Teil der Abzweigleitung aus installiert werden. Wenn ein Teil des Trockensprinklers der Serie VS1 in einem beheizten Raum vom oberen Teil einer Abzweigleitung aus angebracht wird und sich dann in einen unbeheizten Raum erstreckt, muss er mit einer kontinuierlichen Abwärtsneigung über die gesamte Länge von der Innenwand bis zum Auslass des Sprinklers installiert werden. Über die gesamte Länge des Sprinklers im unbeheizten Raum dürfen keine lokalen Tiefpunkte vorhanden sein. Siehe nachstehende Zeichnung.

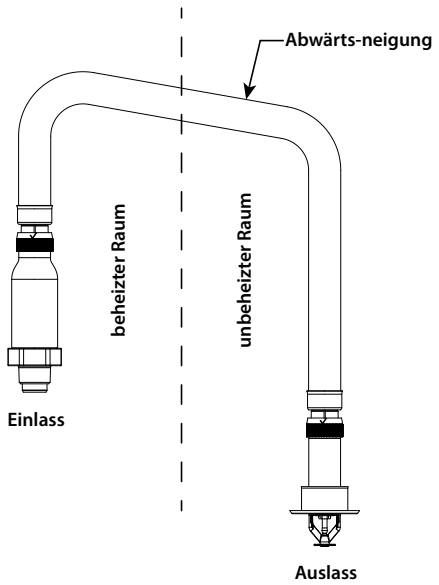

NUR FÜR NASSSYSTEME:

- Installieren Sie Victaulic®VicFlex™ Trockensprinkler der Serie VS1 NICHT in einem Bogen mit Gewinde, einer Gewindekupplung oder einem Formteil, das den Gewindeeingriff beeinträchtigen kann. Der Einlass des Victaulic® VicFlex™ Trockensprinklers der Serie VS1 DARF NICHT im Formteil aufliegen. Bringen Sie den Sprinkler probeweise in einem Formteil an, um sicherzustellen, dass er richtig sitzt.
- Um unbehinderten Durchfluss während des Betriebs zu gewährleisten, muss der Victaulic® VicFlex™ Trockensprinkler der Serie VS1 in einem Formteil installiert werden, das Wasser- und Schmutzansammlungen am Einlass des Trockensprinklers verhindert.
- Vergewissern Sie sich, dass die mindestens freiliegende Zylinderlänge im beheizten Raum entsprechend der Tabelle auf Seite 1 bemessen und beibehalten wird.

Wenn ein Teil des Trockensprinklers der Serie VS1 in einem beheizten Raum sich in einen unbeheizten Raum erstreckt, muss er mit einer kontinuierlichen Abwärtsneigung über die gesamte Länge von der Innenwand bis zum Auslassende des Sprinklers installiert werden. Über die gesamte Länge des Sprinklers im unbeheizten Raum dürfen keine lokalen Tiefpunkte vorhanden sein. Beziehen Sie sich auf die obige Zeichnung.

 © 2023 Victaulic Company. Alle Rechte vorbehalten.

7.0 REFERENZMATERIALIEN

EINE BIEGUNG

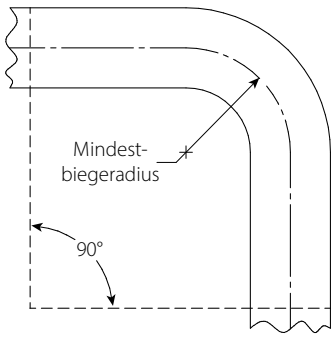

ZWEI BIEGUNGEN

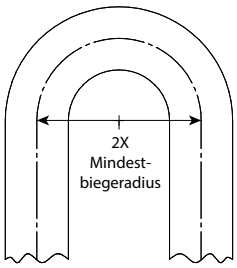

ODER

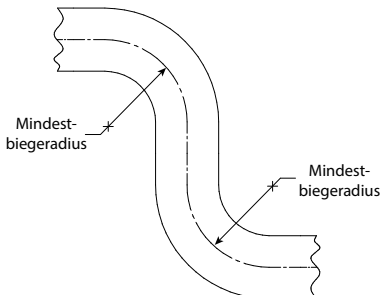

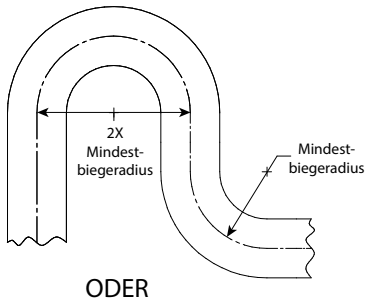

ODER

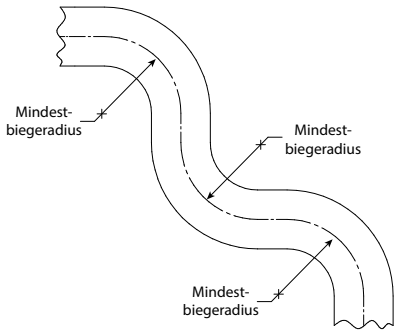

HINWEIS
Bei Biegungen, die sich nicht auf der gleichen Ebene befinden (dreidimensionale Biegungen), muss darauf geachtet werden, keine Torsionsspannung auf den Sprinkler aufzubringen.

 © 2023 Victaulic Company. Alle Rechte vorbehalten.

VICFLEX™ TROCKENSPRINKLER TYP VS1 – BESTELLFORMULAR

LIEFERADRESSE:

Name:	**Bestelldatum:**
Adresse:	**Bestellung:**
	Lieferung per:
Stadt:	**Kennzeichen:**
Bundesland:	**Unterschrift*:**
Postleitzahl:	* Ich stimme dem Kauf der auf diesem Formular angegebenen Trockensprinkler zu. Die Sprinkler werden NICHT ZURÜCKGENOMMEN und die Bestellung ist NICHT STORNIERBAR.

TEILENUMMERN-KONFIGURATOR: Die Teilenummer wird mit **Optionen** aus der folgenden Tabelle zusammengestellt. Bestelllängen für Rohre und Abstufungen NICHT einkreisen. Geben Sie die gewünschte Länge und Menge für jedes Teil in das Diagramm unten ein. Falls mehr Platz für die Bestellung gebraucht wird, können weitere Formulare hinzugefügt werden. **Für jede bestellte Konfiguration muss ein separates Formular ausgefüllt werden.**

A	3F					4				

Klasse	Typ	Anschluss	Sprühteller	Temperatur	Ansprech-verhalten	K-Faktor	Sprinkleraus-führung	Abdeckungs-ausführung	Flexible Sprinklerlänge	Abdeckungstyp
A = VicFlex™	**3F** = V35	**3** = 1" NPT **8** = 25 mm BSPT	**B** = Hängend **C** = Horizontal Seitenwand **P** = Verdeckt	**A** = 135 °F/57 °C **C** = 155 °F/68 °C **E** = 175 °F/79 °C **F** = 200 °F/93 °C **J** = 286 °F/141 °C	**Q** = Schnell **S** = Standard	**4** = 5,6 K	**4** = Weiß (RAL 9010)[1] **N** = VC-250[2, 3]	**X** = Edel-stahl **W** = Weiß (RAL 9010) Lackierter Edelstahl **O** = Verdeckt, keine Abdeckung	**380** = 38" **500** = 50" **580** = 58"	**12** = Zurückgesetzt **13** = Hülse und Blende **15** = verdeckt

1 Nicht erhältlich mit Sprühteller **P** = verdeckt.
2 Sprühteller **P** = verdeckt nur erhältlich mit Sprinklerausführung **N** = VC-250-Beschichtung und Abdeckungsausführung **O** = verdeckt, keine Abdeckung.
3 VC-250-Beschichtung ist nur mit Edelstahlabdeckungen erhältlich. UL- und FM-zugelassene korrosionsbeständige Beschichtung und VdS- und LPCB-anerkannte und -zugelassene alternative Beschichtung. Chromfarbene Erscheinung.
4 Abdeckplatten separat erhältlich.

Gesamtanzahl Sprinkler entsprechend obiger Teilenummernkonfiguration	

Schicken Sie das ausgefüllte Bestellformular an pickvic@victaulic.com

HALTERUNGSAUSWAHL Menge für jede Halterungsgröße eingeben.

Halterung	Größe	Victaulic Teilenr.	Schachteln (5 Halterungen pro Schachtel)
Typ VB1 Holz- und Metallhalterung		A000000SLV	
Typ VB2 Zurückgesetzt hängend, abgehängte Einlegepaneeldecken	24"	A24TBAR000	
	48"	A48TBAR000	
Typ VB3 Verdeckt hängend, abgehängte Einlegepaneeldecken	24"	A240AQBVB3	
	48"	A480AQBVB3	
Typ VB4 Hülse und Blende hängend, abgehängte Einlegepaneeldecken	24"	A240VB4VS1	
	48"	A480VB4VS1	

© 2023 VICTAULIC COMPANY. ALLE RECHTE VORBEHALTEN.

© 2023 Victaulic Company. Alle Rechte vorbehalten.

7.0 REFERENZMATERIALIEN (FORTSETZUNG)

29.01: Allgemeine Victaulic Geschäftsbedingungen

I-VICFLEX: Montagehandbuch

Verantwortlichkeit des Benutzers für die Auswahl und Eignung von Produkten
Die letztendliche Verantwortung hinsichtlich der Entscheidung in Bezug auf die Eignung eines der Produkte von Victaulic für eine bestimmte Endanwendung trägt der Nutzer. Diese Entscheidung muss gemäß den in der Branche geltenden Normen und den Projektspezifikationen, den maßgeblichen Baunormen und den damit zusammenhängenden Vorschriften sowie der Leistungsbeschreibung, der Wartungsanleitung und den Sicherheits- und Warnhinweisen von Victaulic getroffen werden. Keiner der Inhalte dieses oder eines anderen Dokuments, noch mündlich erteilte Empfehlungen, Beratungen oder Meinungen eines Mitarbeiters von Victaulic ändern, ersetzen oder machen die Bestimmungen der Standardverkaufsbedingungen, der Montageanleitung oder dieses Haftungsausschlusses der Firma Victaulic ungültig.

Rechte des geistigen Eigentums
Keine hierin enthaltene Angabe über eine mögliche oder empfohlene Verwendung eines Materials, eines Produkts, einer Leistung oder einer Konstruktion darf zur Grundlage einer Lizenz gemäß einem Patent oder einem anderen Recht auf geistiges Eigentum von Victaulic oder deren Tochter- und Schwestergesellschaften bezüglich solcher Verwendung oder Konstruktion oder als Empfehlung zur Verwendung eines Materials, eines Produkts, einer Leistung oder einer Konstruktion gemacht werden, die eine Verletzung eines Patents oder eines anderen geistigen Eigentums darstellt. Die Begriffe „patentiert“ oder „zum Patent angemeldet“ beziehen sich auf Geschmacks- oder Gebrauchsmuster oder Patentanmeldungen für Produkte und/oder Verfahren, die in den USA und/oder anderen Ländern zum Einsatz kommen.

Hinweis
Dieses Produkt muss von Victaulic oder gemäß den Spezifikationen von Victaulic gefertigt werden. Alle Produkte sind gemäß der aktuellen Victaulic Installations-/Montageanleitung zu installieren. Victaulic behält sich das Recht vor, Produktspezifikationen, Designs und Standardausstattungen ohne Vorankündigung zu ändern, ohne dass dadurch Verpflichtungen entstehen.

Installation
Beziehen Sie sich immer auf das Victaulic Montagehandbuch oder die Montageanleitung für das jeweilige Produkt. Mit jeder Lieferung von Victaulic Produkten werden Handbücher mitgeliefert, die vollständige Installations- und Montagedaten enthalten und im PDF-Format auf unserer Website unter www.victaulic.com verfügbar sind.

Garantie
Konsultieren Sie den Garantieabschnitt in der aktuellen Preisliste oder wenden Sie sich für weitere Informationen an Victaulic.

Marken
Victaulic und alle anderen Victaulic Marken sind Marken oder eingetragene Marken der Firma Victaulic und/oder ihrer verbundenen Unternehmen in den USA und/oder anderen Ländern.

 © 2023 Victaulic Company. Alle Rechte vorbehalten.